MOTORIZED MOTORISÉ MOTORIZADO

ZOIDS

AGE: EDAD: 8+

83109/83100 Asst.

Gun Blaster™

Action Figure Model Kit Figurine prête à monter
Figura para armar

Ankylosaurus-type Type ankylosaure Tipo anquilosaurio

NOTES:

- Please read instructions completely before assembling kit. Save instructions for future reference.
- Easy snap-together fit! No glue is needed to assemble this kit.
- Remove plastic parts from frames according to the instructions. When removing parts, trim off any excess plastic using scissors or other suitable tool.
- Each frame is lettered, and the parts on each frame are numbered. Please follow the letters and numbers carefully and make sure you are assembling the right parts.
- Discard plastic bags immediately.
- This kit can be disassembled if necessary.
- When kit is completed, apply the labels anywhere you like.

REMARQUES:

- Lis la totalité des instructions avant d'assembler le prêt-à-monter et garde-les pour référence future.
- Les pièces s'emboîtent très facilement et l'assemblage ne nécessite pas de colle.
- Retire les pièces de plastique de leurs cadres, selon les directives. Ébarbe les pièces à l'aide de ciseaux ou de tout autre outil approprié.
- Chacun des cadres est identifié par une lettre et chacune des pièces comporte un chiffre. Apparie soigneusement lettres et chiffres pour un assemblage adéquat.
- Jette les sacs de plastique.
- Le prêt-à-monter peut être démonté si nécessaire.
- L'assemblage une fois terminé, applique les autocollants là où tu le veux.

NOTAS:

- Lee las instrucciones en su totalidad antes de armar la figura y guárdalas para referencia futura.
- Las piezas encajan muy fácilmente y no se necesita pegamento para armar el juguete.
- Retira las piezas de plástico de sus marcos siguiendo las indicaciones. Recorta el exceso de plástico de las piezas usando tijeras u otra herramienta apropiada.
- Cada marco está identificado con una letra y cada pieza lleva un número. Combina con cuidado las letras con los números para armar correctamente las piezas.
- Deshazte de las bolsas plásticas.
- La figura para armar puede ser desarmada si fuera necesario.
- Una vez armada la figura, coloca las etiquetas a donde quieras.

Gear A (2)
2 engrenages A
2 engranajes A

Cover
Couvercle
Tapa

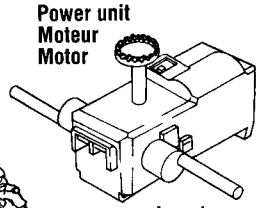

Power unit
Moteur
Motor

Gear B
Engrenage B
Engranaje B

Pilot
Pilote
Piloto

Insert
Insérer
Inserta

Gear C
Engrenage C
Engranaje C

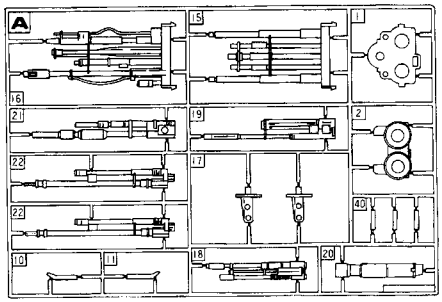

Caps (14)
14 capuchons
14 tapas

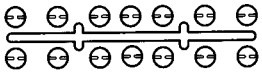

Label sheet
Feuille d'autocollants
Hoja de etiquetas

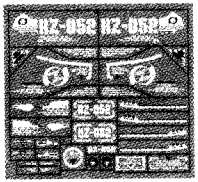

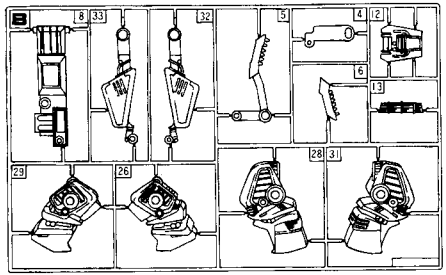

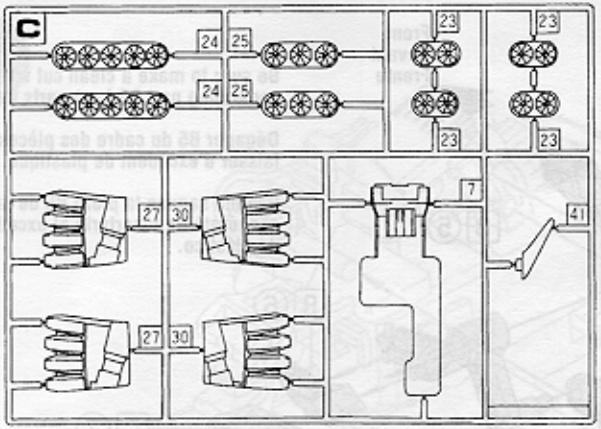
C
24
25
23
27
30
7
41

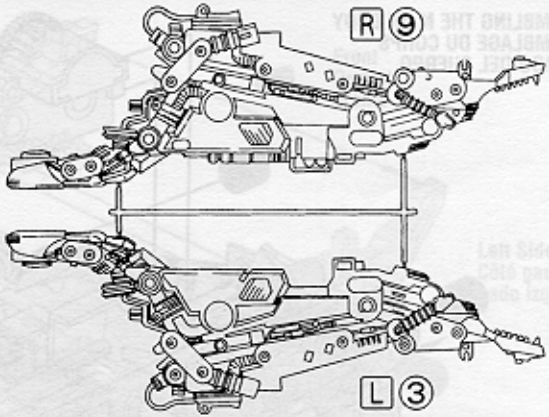
R ⑨
L ③

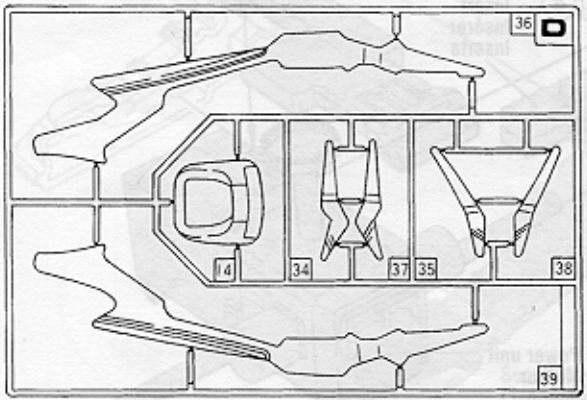
D
36
14
34
37
35
38
39

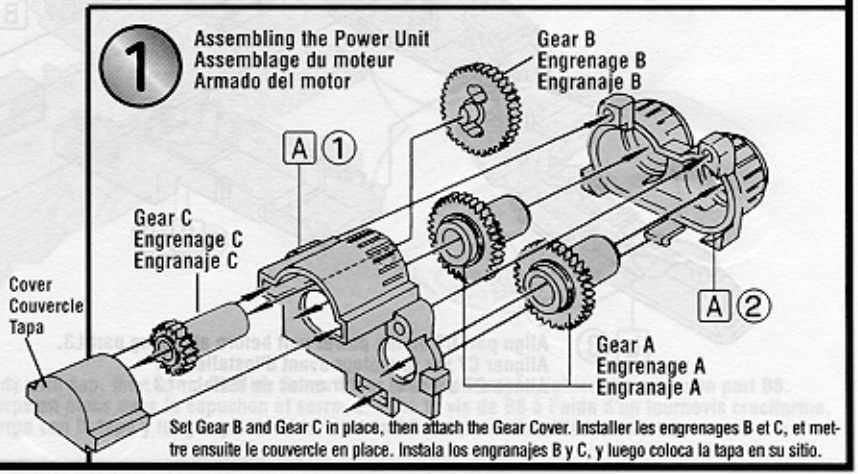
1
Assembling the Power Unit
Assemblage du moteur
Armado del motor
Gear B
Engrenage B
Engranaje B
A ①
Gear C
Engrenage C
Engranaje C
Cover
Couvercle
Tapa
A ②
Gear A
Engrenage A
Engranaje A
Set Gear B and Gear C in place, then attach the Gear Cover. Installer les engrenages B et C, et mettre ensuite le couvercle en place. Instala los engranajes B y C, y luego coloca la tapa en su sitio.

2 ASSEMBLING THE MAIN BODY
ASSEMBLAGE DU CORPS
ARMADO DEL CUERPO

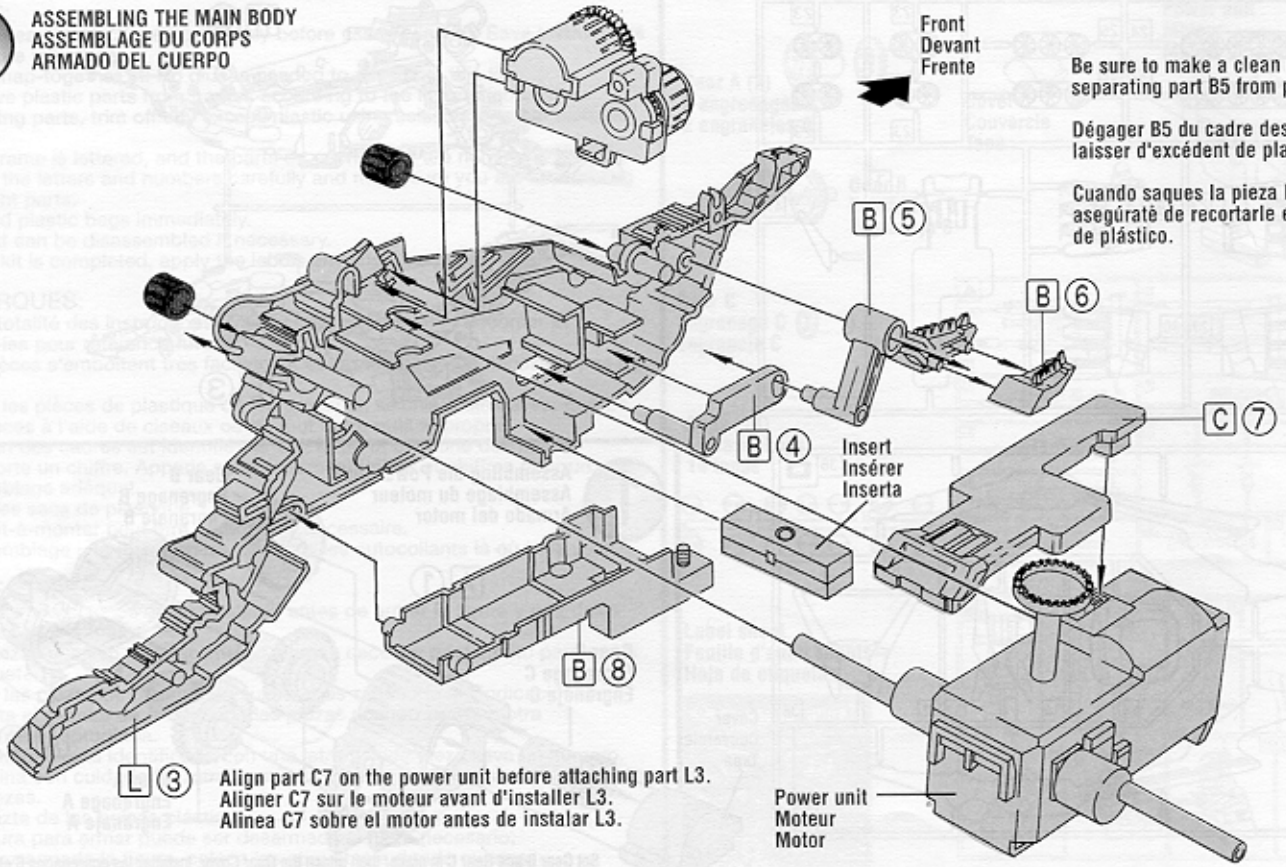

Be sure to make a clean cut when separating part B5 from parts frame.

Dégager B5 du cadre des pièces sans laisser d'excédent de plastique.

Cuando saques la pieza B5 de la guía, asegúrate de recortarle el excedente de plástico.

Align part C7 on the power unit before attaching part L3.
Aligner C7 sur le moteur avant d'installer L3.
Alinea C7 sobre el motor antes de instalar L3.

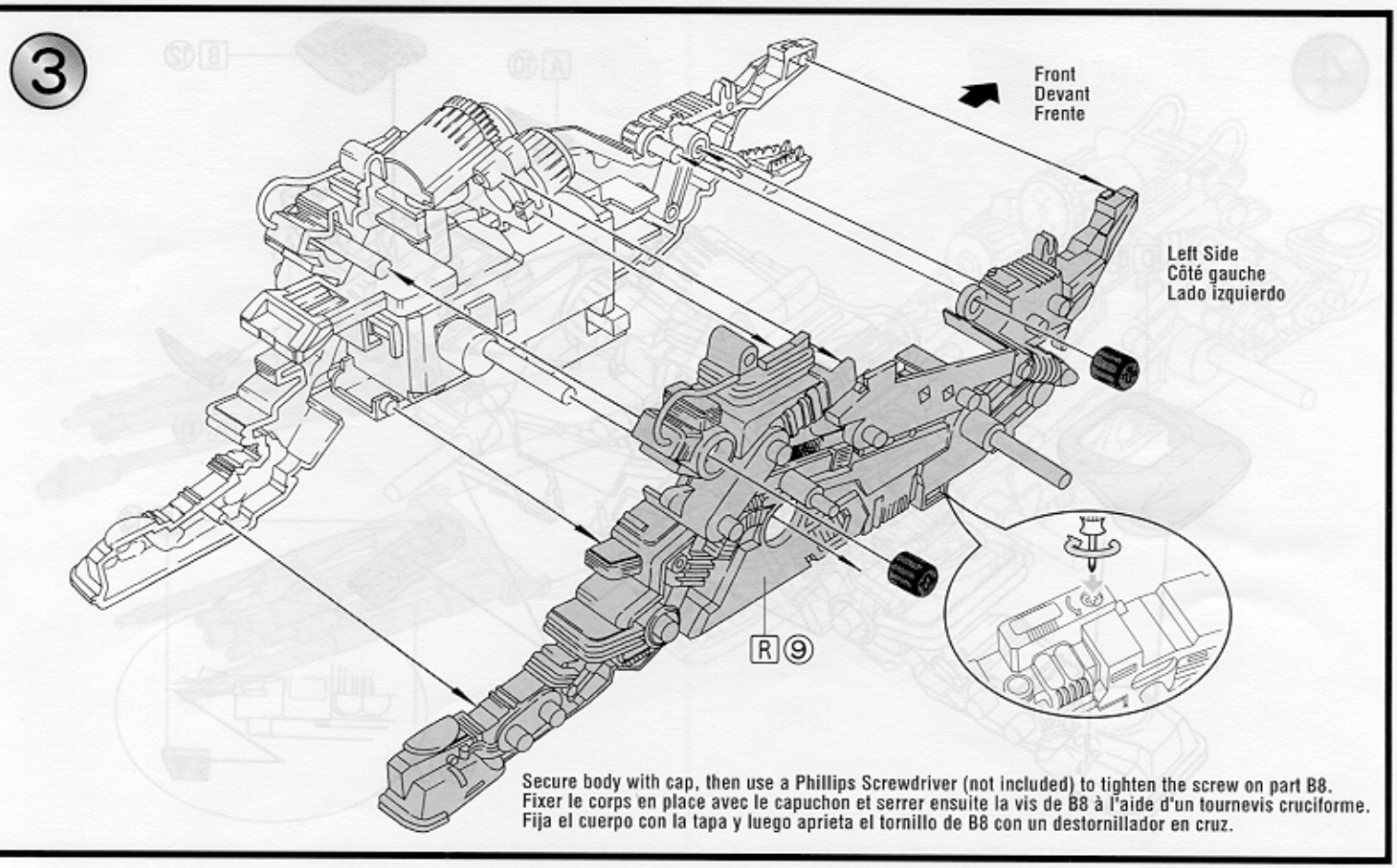

Secure body with cap, then use a Phillips Screwdriver (not included) to tighten the screw on part B8.
Fixer le corps en place avec le capuchon et serrer ensuite la vis de B8 à l'aide d'un tournevis cruciforme.
Fija el cuerpo con la tapa y luego aprieta el tornillo de B8 con un destornillador en cruz.

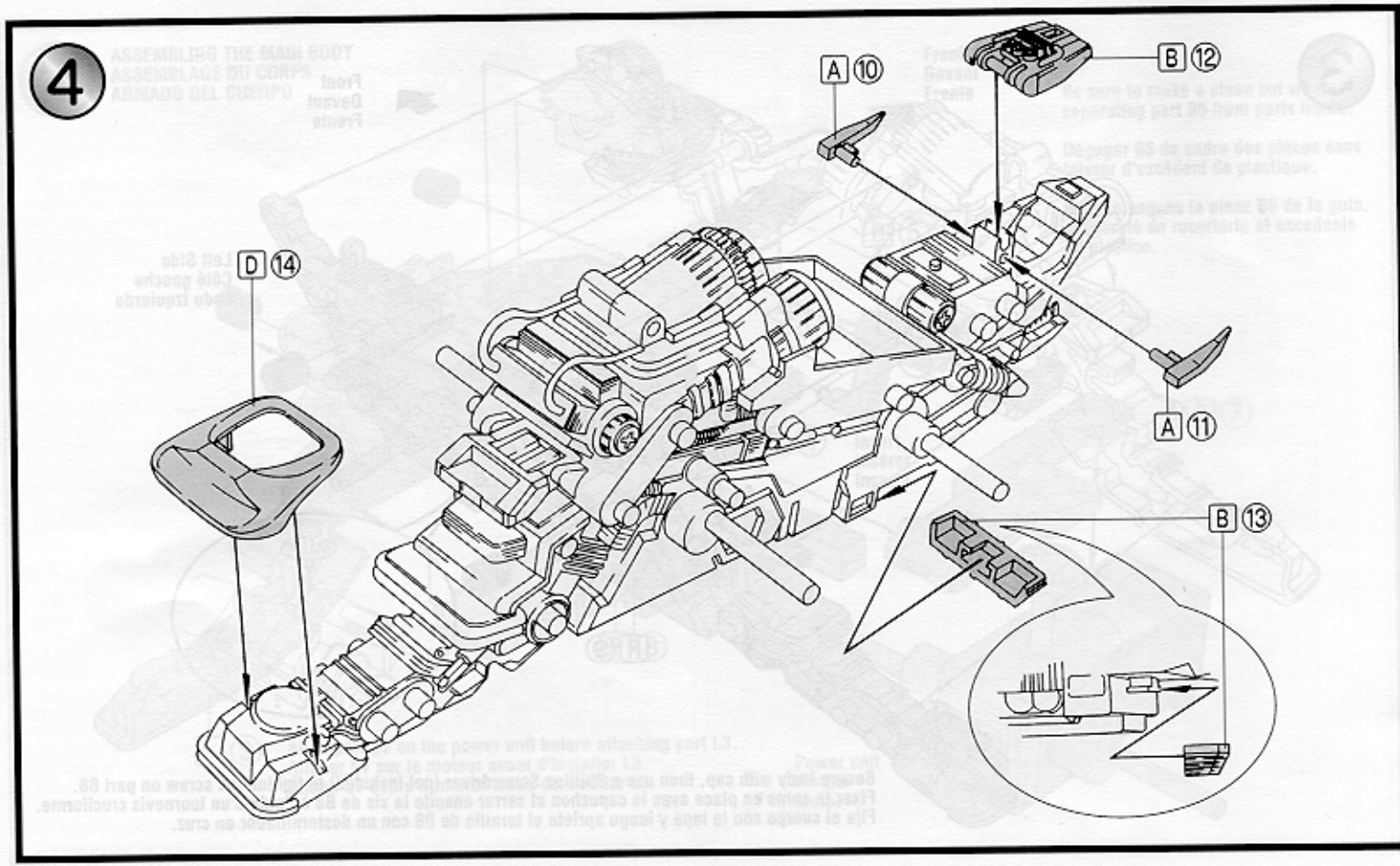
4
A ⑩
B ⑫
D ⑭
A ⑪
B ⑬

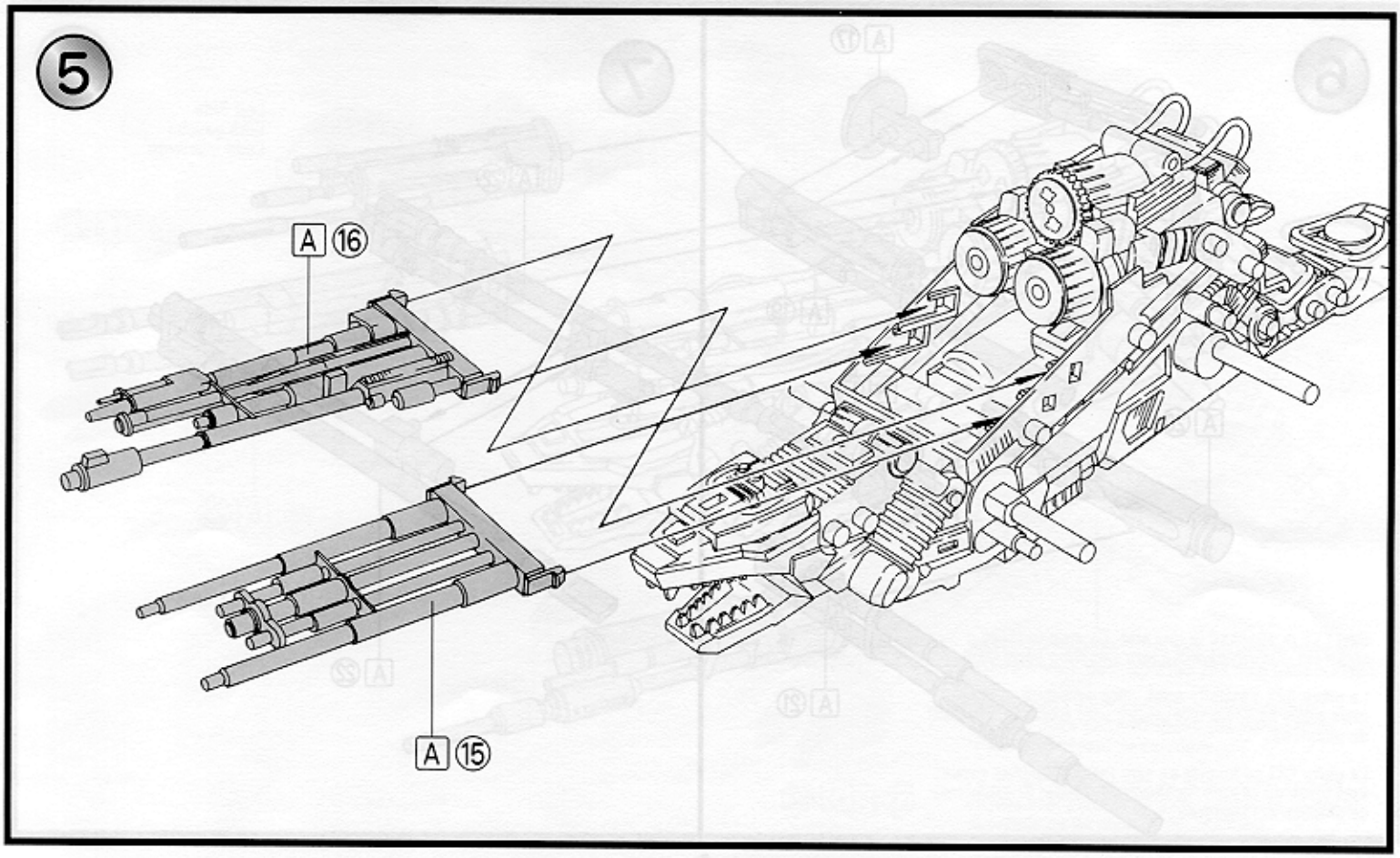
5
A 16
A 15

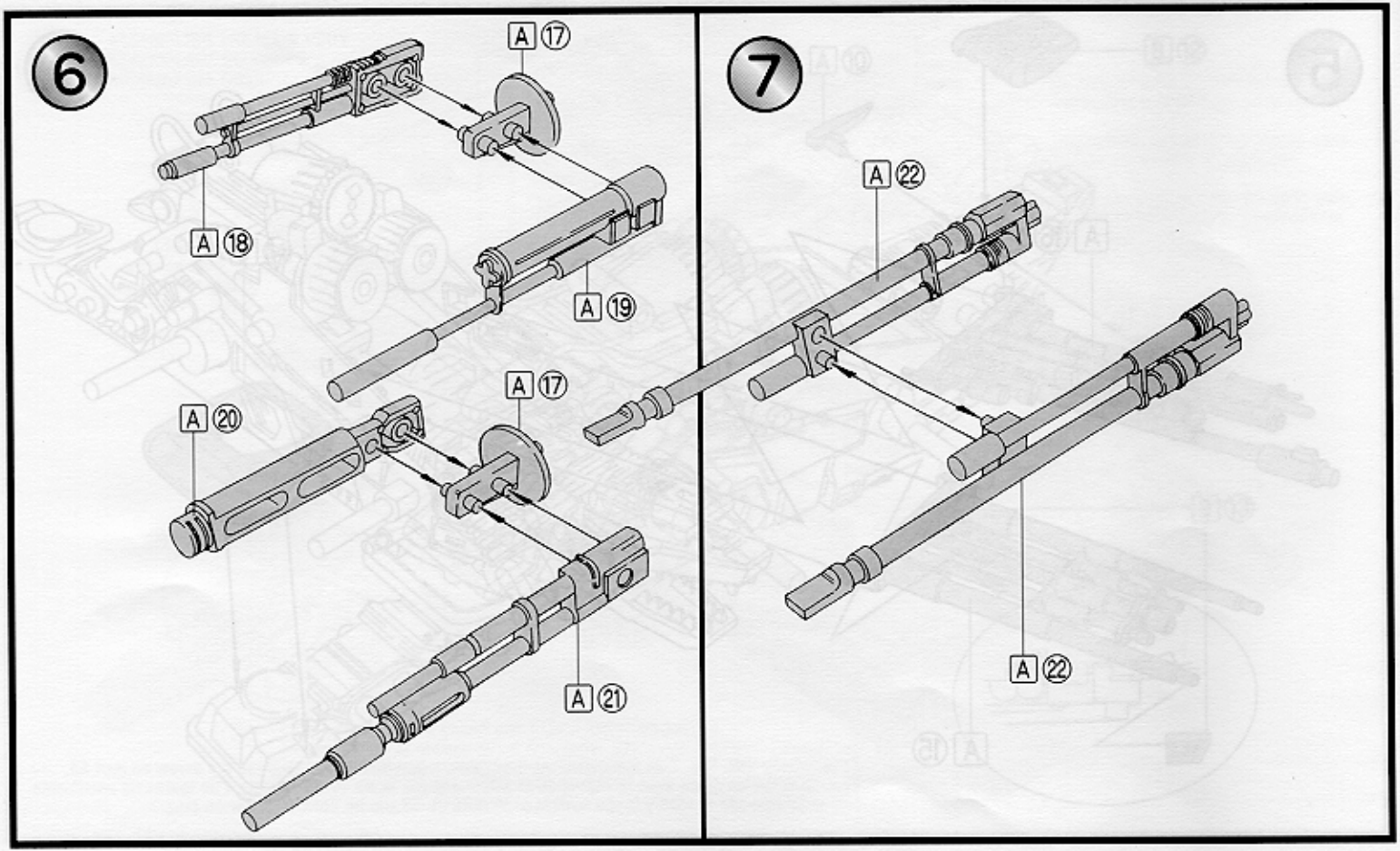
6
A ⑰
A ⑱
A ⑲
A ⑰
A ⑳
A ㉑
7
A ㉒
A ㉒

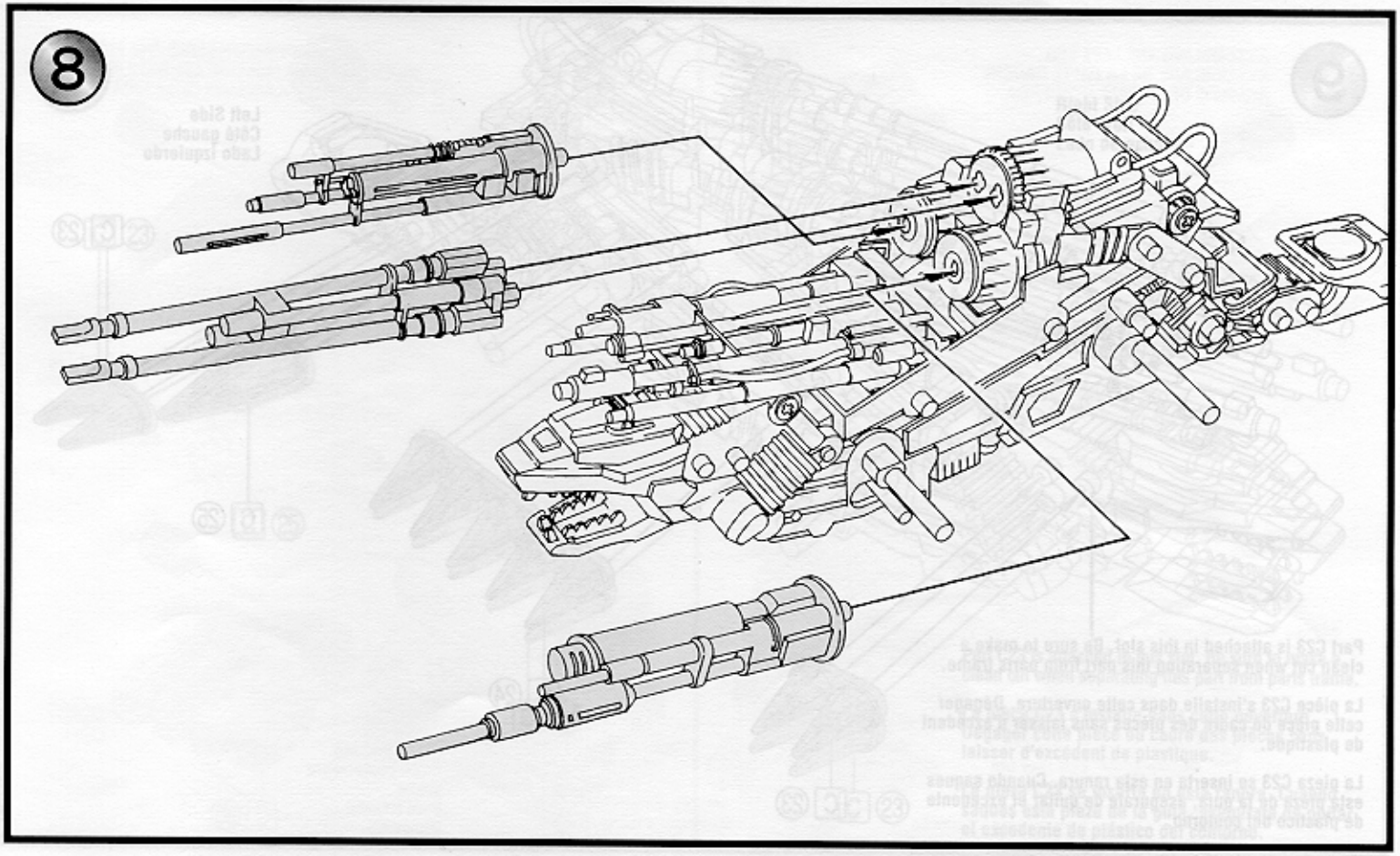
8

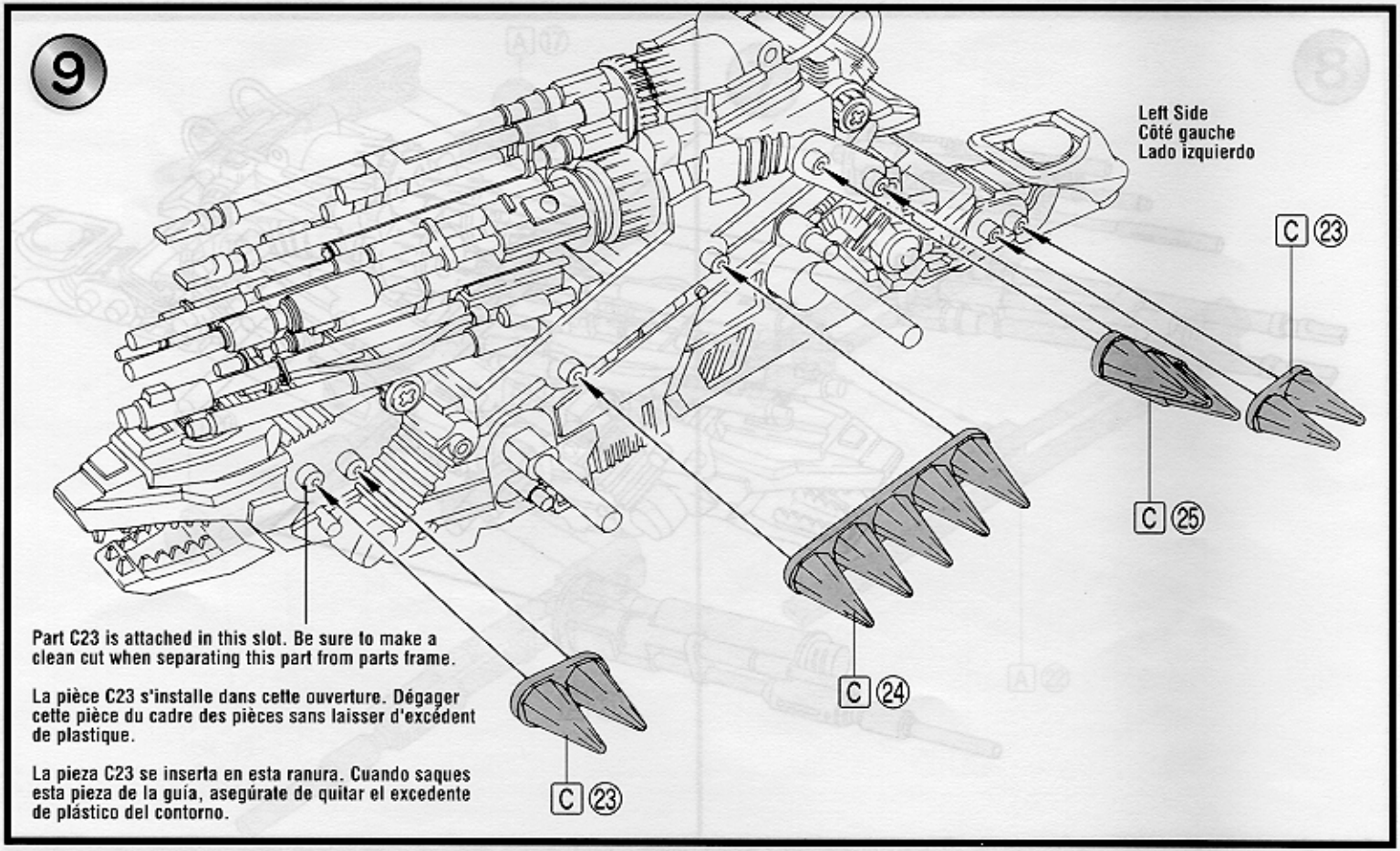
9
Left Side
Côté gauche
Lado izquierdo
C 23
C 25
C 24
C 23
Part C23 is attached in this slot. Be sure to make a clean cut when separating this part from parts frame.
La pièce C23 s'installe dans cette ouverture. Dégager cette pièce du cadre des pièces sans laisser d'excédent de plastique.
La pieza C23 se inserta en esta ranura. Cuando saques esta pieza de la guía, asegúrate de quitar el excedente de plástico del contorno.

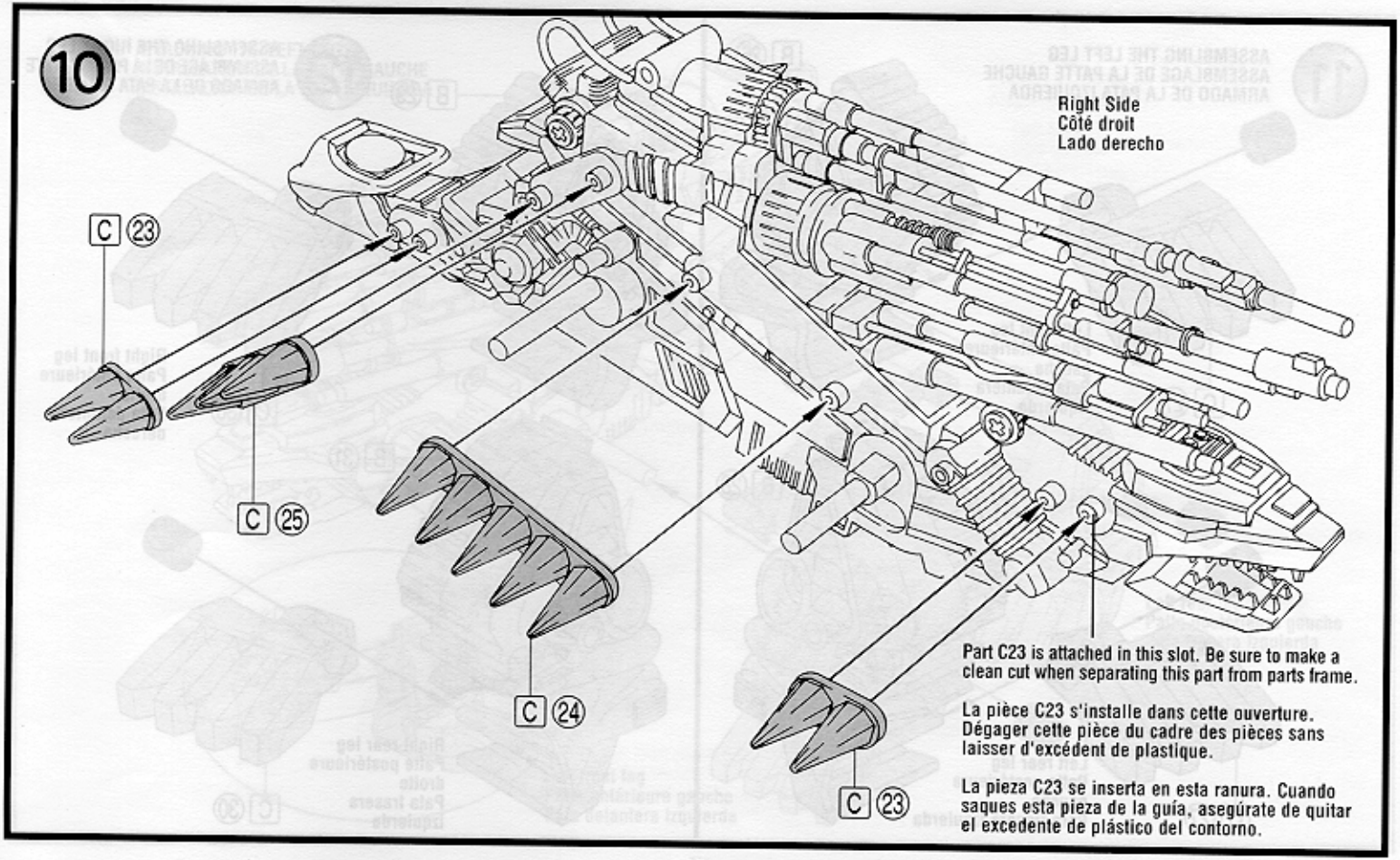
10
Right Side
Côté droit
Lado derecho
C 23
C 25
C 24
C 23
Part C23 is attached in this slot. Be sure to make a clean cut when separating this part from parts frame.
La pièce C23 s'installe dans cette ouverture. Dégager cette pièce du cadre des pièces sans laisser d'excédent de plastique.
La pieza C23 se inserta en esta ranura. Cuando saques esta pieza de la guía, asegúrate de quitar el excedente de plástico del contorno.

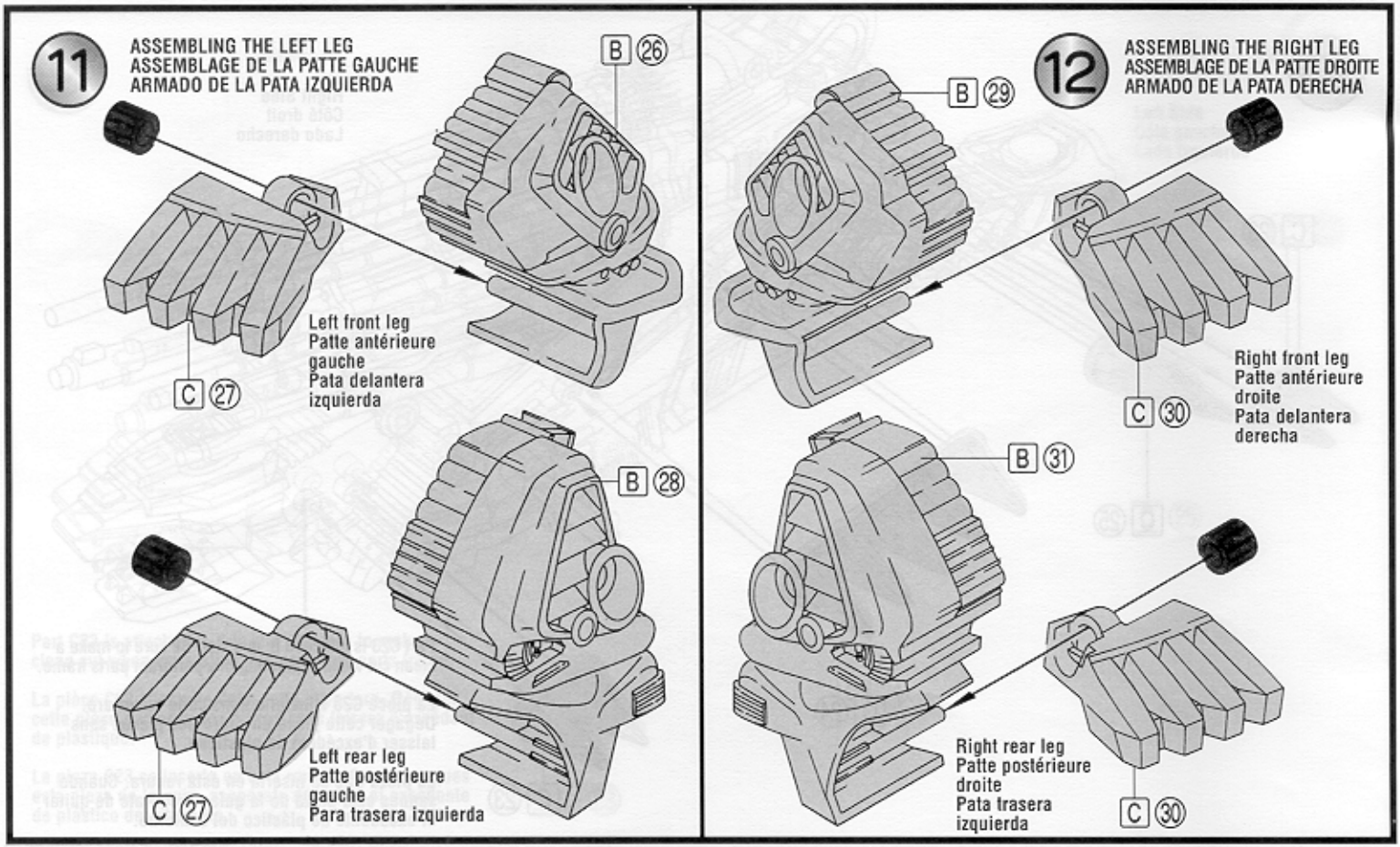
11
ASSEMBLING THE LEFT LEG
ASSEMBLAGE DE LA PATTE GAUCHE
ARMADO DE LA PATA IZQUIERDA
B 26
C 27
Left front leg
Patte antérieure gauche
Pata delantera izquierda
B 28
C 27
Left rear leg
Patte postérieure gauche
Para trasera izquierda
12
ASSEMBLING THE RIGHT LEG
ASSEMBLAGE DE LA PATTE DROITE
ARMADO DE LA PATA DERECHA
B 29
C 30
Right front leg
Patte antérieure droite
Pata delantera derecha
B 31
C 30
Right rear leg
Patte postérieure droite
Pata trasera izquierda

13

ATTACHING THE LEFT LEG
INSTALLATION DE LA PATTE GAUCHE
INSTALACIÓN DE LA PATA IZQUIERDA

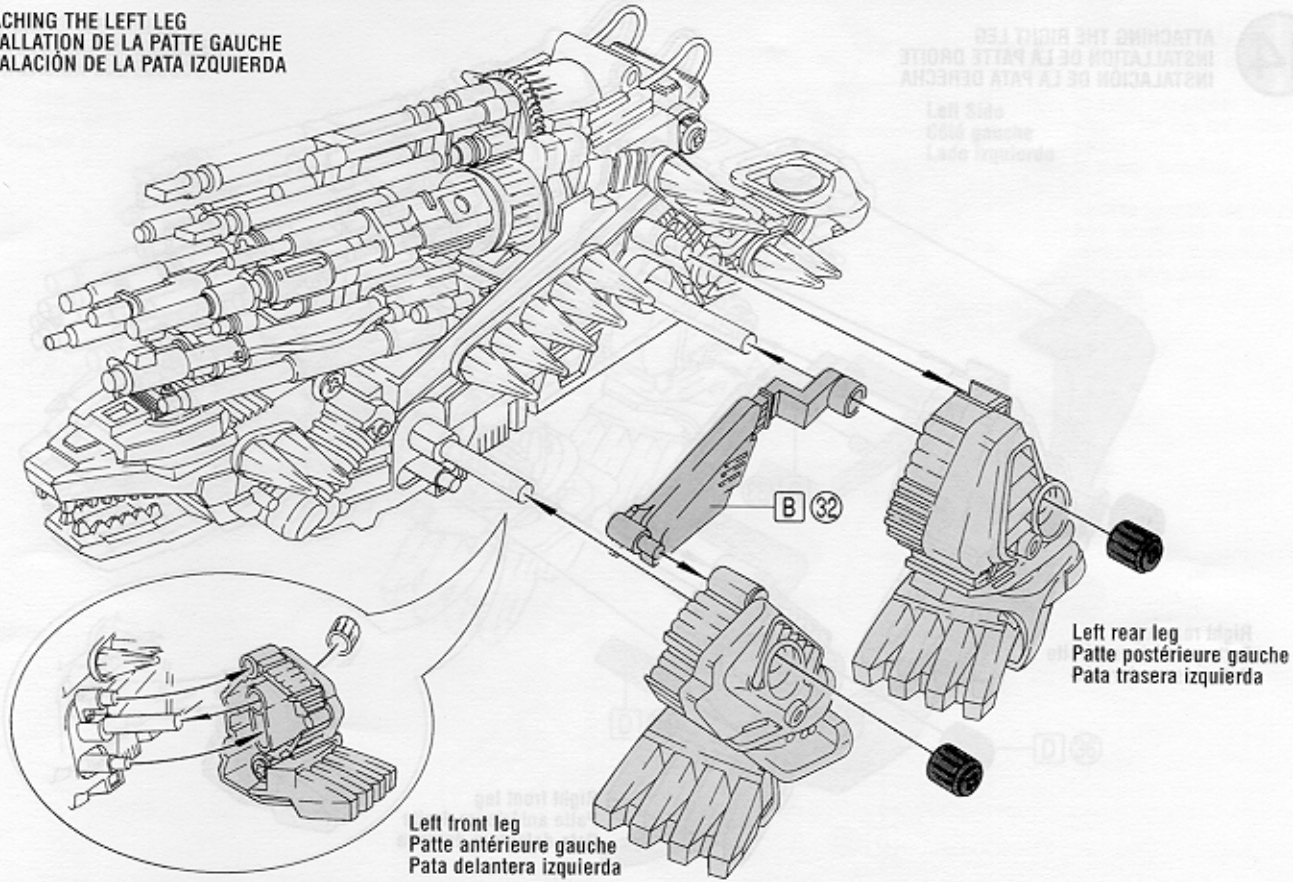

14 ATTACHING THE RIGHT LEG
INSTALLATION DE LA PATTE DROITE
INSTALACIÓN DE LA PATA DERECHA

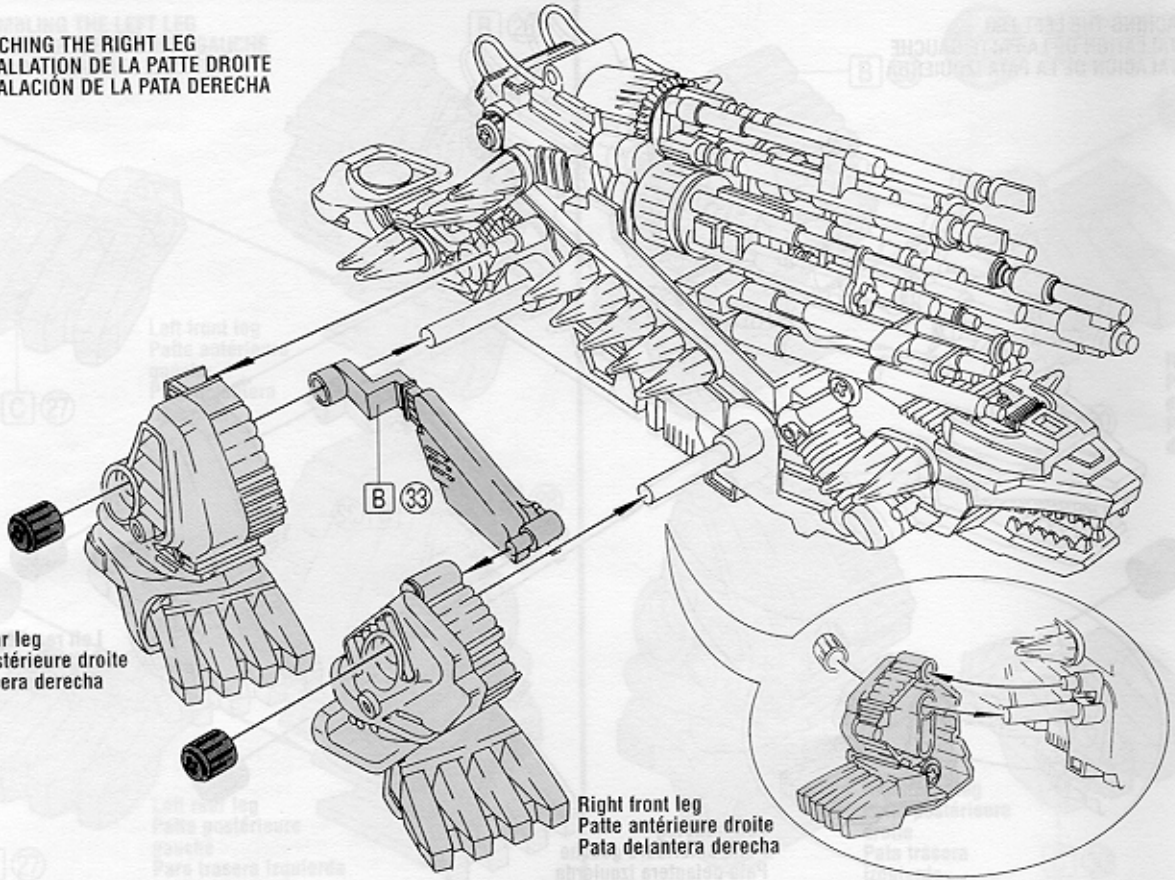

15 ATTACHING THE SHIELD
INSTALLATION DU BOUCLIER
INSTALACIÓN DEL ESCUDO

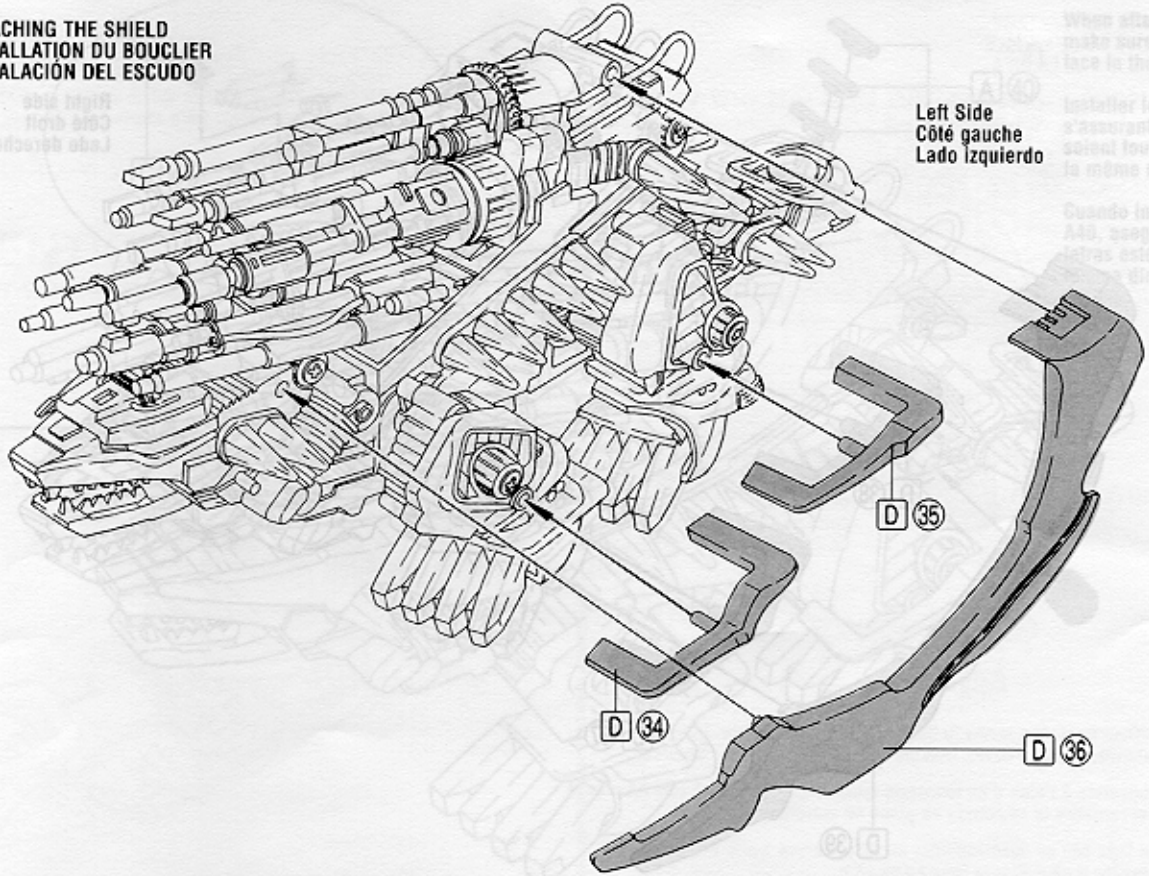

16

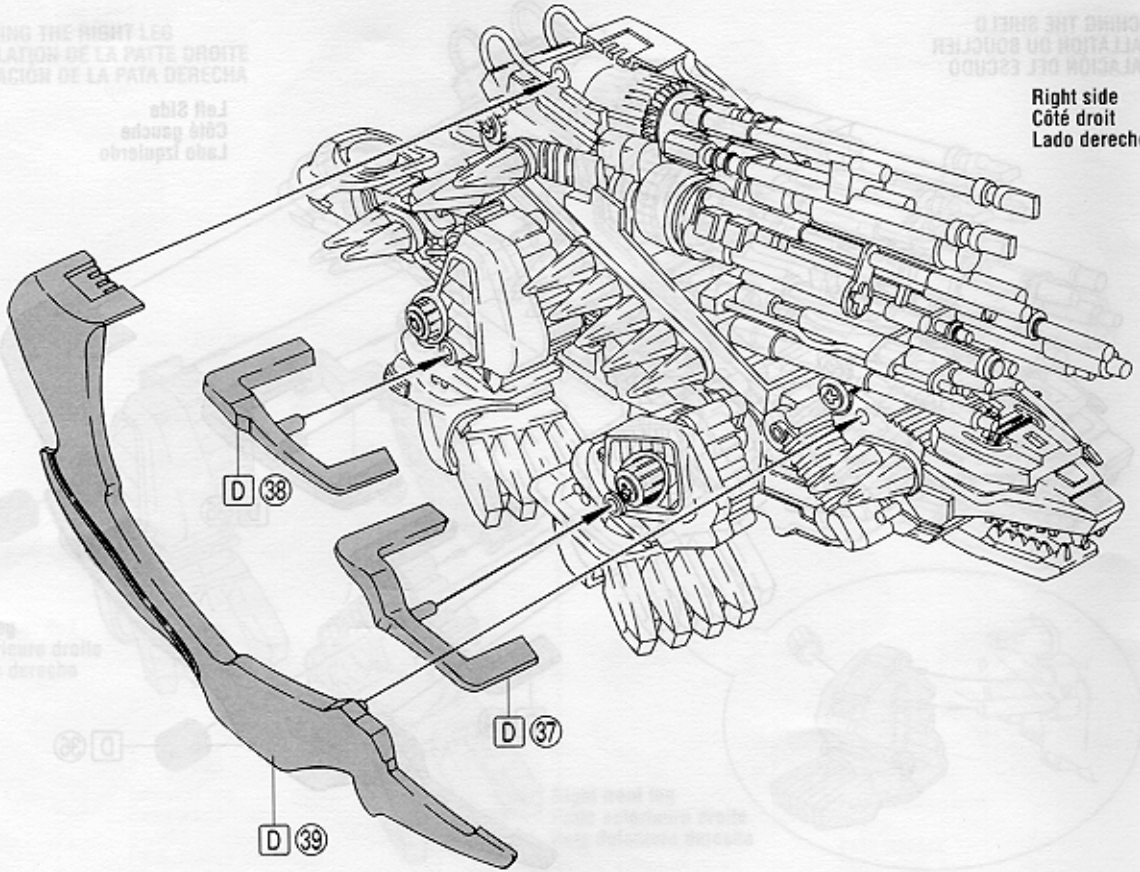

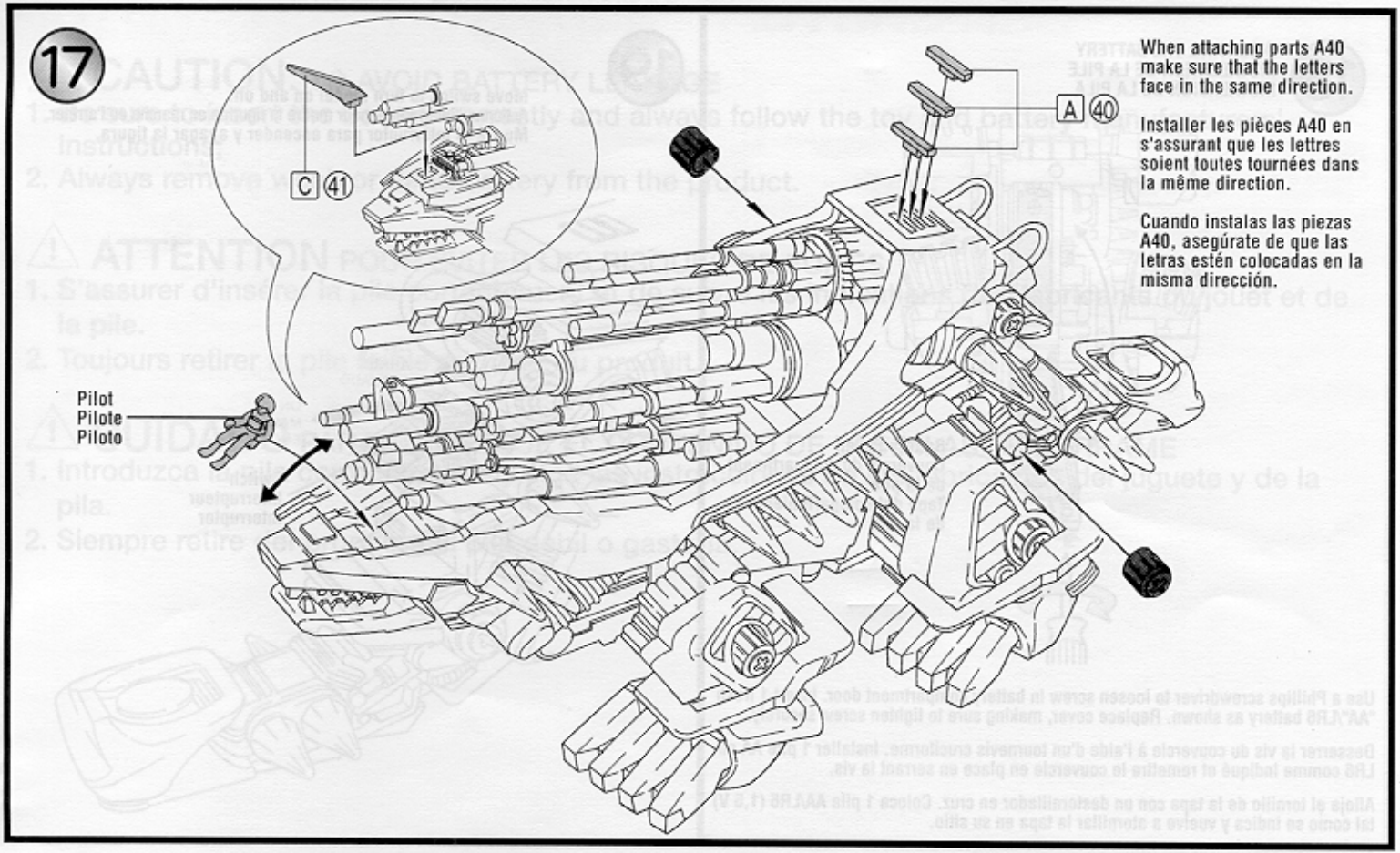

When attaching parts A40 make sure that the letters face in the same direction.

Installer les pièces A40 en s'assurant que les lettres soient toutes tournées dans la même direction.

Cuando instalas las piezas A40, asegúrate de que las letras estén colocadas en la misma dirección.

18 INSERTING THE BATTERY
INSTALLATION DE LA PILE
INSTALACIÓN DE LA PILA

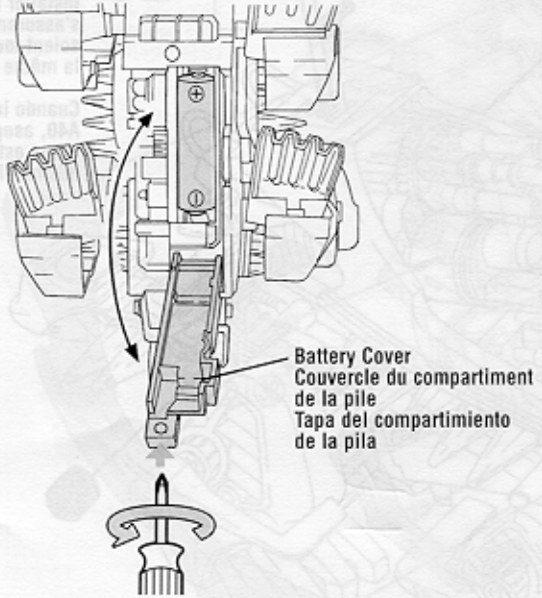

Use a Phillips screwdriver to loosen screw in battery compartment door. Insert 1 fresh "AA"/LR6 battery as shown. Replace cover, making sure to tighten screw securely.

Desserrer la vis du couvercle à l'aide d'un tournevis cruciforme. Installer 1 pile AA ou LR6 comme indiqué et remettre le couvercle en place en serrant la vis.

Afloja el tornillo de la tapa con un destornillador en cruz. Coloca 1 pila AA/LR6 (1,5 V) tal como se indica y vuelve a atornillar la tapa en su sitio.

19

Move switch to turn model on and off.
Actionne l'interrupteur pour mettre la figurine en marche ou l'arrêter.
Mueve el interruptor para encender y apagar la figura.

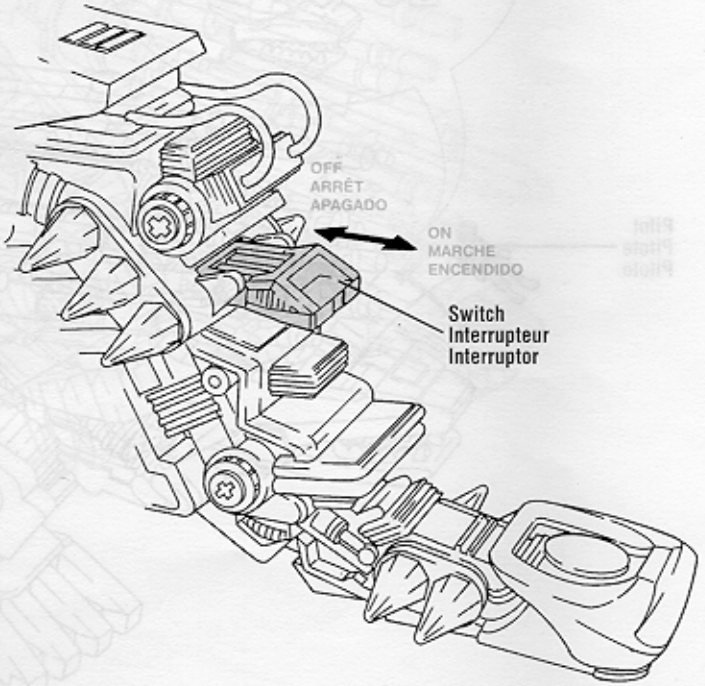

⚠ CAUTION: TO AVOID BATTERY LEAKAGE

1. Be sure to insert the battery correctly and always follow the toy and battery manufacturers' instructions;
2. Always remove weak or dead battery from the product.

⚠ ATTENTION POUR ÉVITER LES RISQUES DE FUITES:

1. S'assurer d'insérer la pile correctement et de suivre les indications des fabricants du jouet et de la pile.
2. Toujours retirer la pile faible ou usée du produit.

⚠ CUIDADO PARA EVITAR QUE EL CONTENIDO DE LAS PILAS SE DERRAME

1. Introduzca la pila correctamente y siga las instrucciones de los fabricantes del juguete y de la pila.
2. Siempre retire del producto la pila débil o gastada.

Caution:
- Handle with care when carrying unit.
- To avoid breakage, do not use excessive force.

Attention:
- Transporter la figurine avec soin.
- Ne pas exercer une trop forte pression pour éviter qu'elle se brise.

Advertencia:
- Transporta la figura con cuidado.
- Para evitar que se rompa, no ejerzas mucha presión.

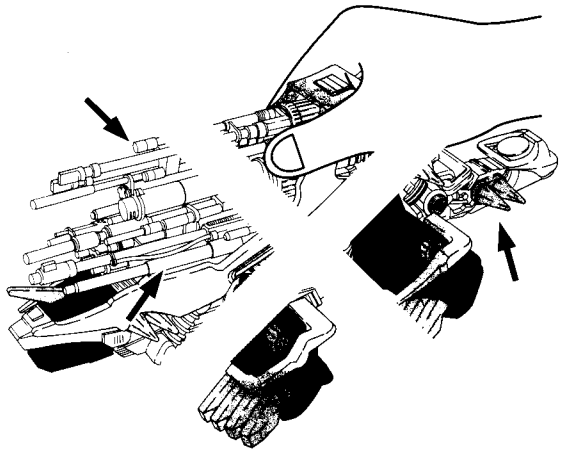

NOTE: Model may not move properly if building components are not accurately trimmed. If limbs do not move freely, disassemble model and use scissors or other suitable tool to trim excess plastic off of building components. Follow assembly instructions to reassemble model.

NOTA: Il se peut que la figurine soit gênée dans ses mouvements si ses composantes n'ont pas été parfaitement ébarbées. Si ses membres ne bougent pas librement, désassembler le prêt-à-monter et couper l'excédent de plastique des composantes à l'aide de ciseaux ou de tout autre outil approprié. Suivre les instructions pour réassembler le prêt-à-monter.

NOTA: La figura puede tener dificultad para moverse si sus componentes no han sido bien recortados. Si sus miembros no se mueven libremente, desarma la figura y recorta el exceso de plástico de sus partes con unas tijeras o cualquier otra herramienta apropiada. Sigue las instrucciones para armar la figura de nuevo.

Hasbro ®*

ZOIDS.HASBRO.COM

Product and colors may vary. Le produit et les couleurs peuvent varier. El producto y los colores pueden variar.
©1983-2002 TOMY ©2002 SHO-PRO • MBS • JRK All Rights Reserved. ZOIDS is a trademark of TOMY Company, Ltd. and used under license. Distributed by Hasbro. All Rights Reserved.
*®, *™ & © 2002 Hasbro. ® denotes Reg. U.S. Pat. & TM Office.

Hasbro Canada, P.O. Box / C.P. 267, Station / Succ. A, Longueuil, QC, Canada J4H 3X6.

Imp.: Servicios Mexicanos de Manufactura S. de R.L. de C.V. km 17,5 Carr. Tlalnepantla-Cuautitlán, Loma Bonita, Cuautitlán Izcalli, Edo. de Méx. C.P. 54756 R.F.C.: SMM-990712-156. Centro de Servicio para México: Tel.: 5872-9483 y para el interior de la República 01-800-712-6225.
Distributed in the United Kingdom by Hasbro UK Ltd., Caswell Way, Newport, Gwent NP9 0YH. Distributed in Australia by Hasbro Australia Ltd., 570 Blaxland Road, Eastwood, NSW 2122, Australia. Tel.: (02) 9874-0999.
Distributed in New Zealand by Hasbro New Zealand Ltd., Albany Highways, Auckland, PO Box 100 940. North Shore Mail Centre, Auckland, New Zealand 1333. Tel.: (649) 415-9916.

MADE IN THAILAND FABRIQUÉ EN THAÏLANDE HECHO EN TAILANDIA

P/N 6167490000