Action Figure Model Kit Figurine prête à monter Figura para armar

AGE. 8+
EDAD.
83265/83255 Asst.

ZOIDS®

Fire Phoenix™

Phoenix Type Type phénix Tipo Fénix

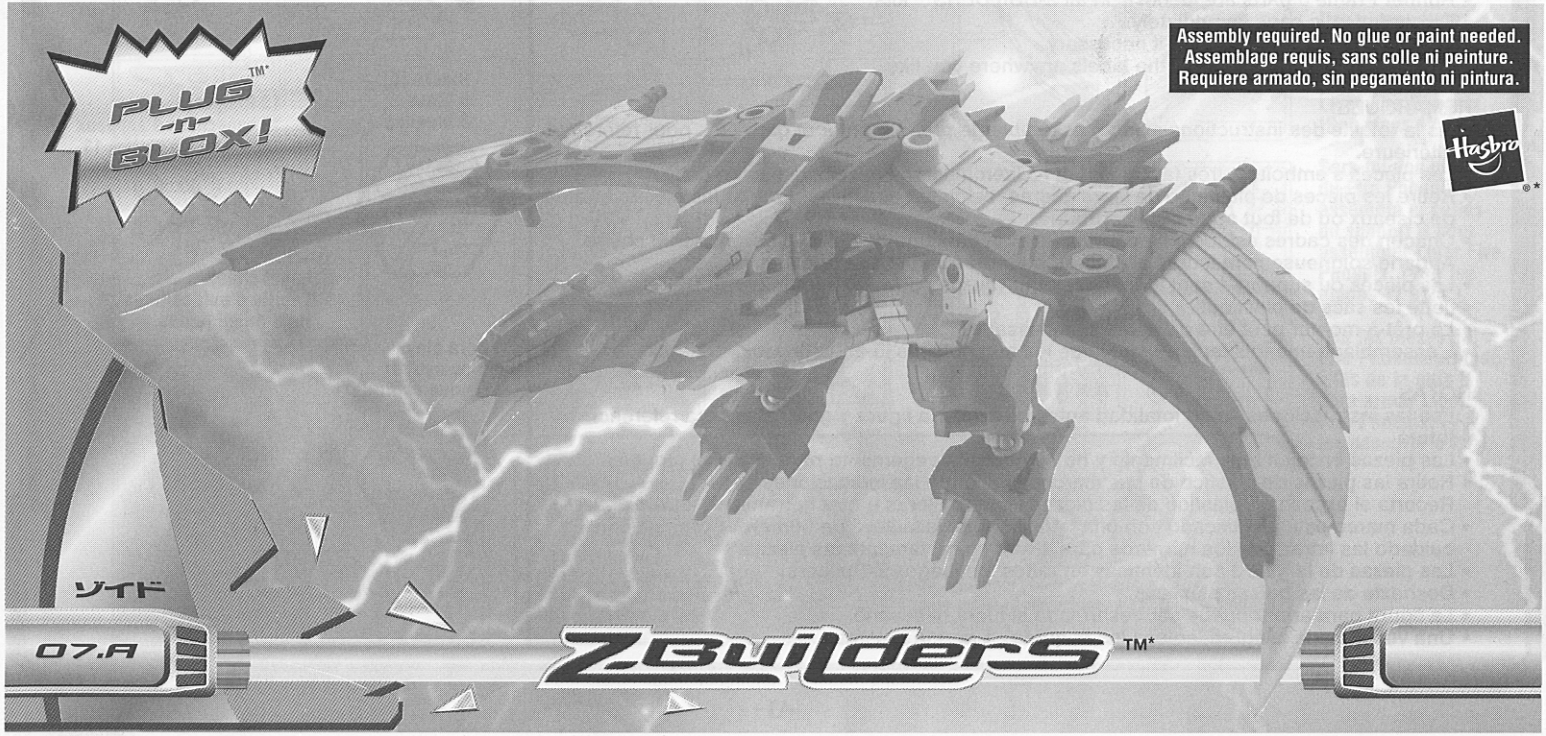

NOTES:
- Please read instructions completely before assembling kit. Save instructions for future reference.
- Easy snap-together fit! No glue is needed to assemble this kit.
- Remove plastic parts from frames according to the instructions. When removing parts, trim off any excess plastic using scissors or other suitable tool.
- Each frame is lettered, and the parts on each frame are numbered. Please follow the letters and numbers carefully and make sure your are assembling the right parts.
- Runner Frame J parts are identical in all Z-BUILDERS™ kits.
- Discard plastic bags immediately.
- This kit can be disassembled if necessary.
- When kit is completed, apply the labels anywhere you like.

REMARQUES:
- Lis la totalité des instructions avant d'assembler le prêt-à monter et garde-les pour référence ultérieure.
- Les pièces s'emboîtent très facilement et l'assemblage ne nécessite pas de colle.
- Retire les pièces de plastique de leurs cadres, selon les directives. Ebarbe les pièces à l'aide de ciseaux ou de tout autre outil approprié.
- Chacun des cadres est identifié par une letter et chacune des pièces comporte un chiffre. Apparie soigneusement lettres et chiffres pour un assemblage adéquat.
- Les pièces du support J sont identiques pour tous les prêts-à-monter Z-BUILDERS.
- Jette les sacs de plastique.
- Le prêt-à-monter peut être démonté si nécessaire.
- L'assemblage une fois terminé, applique les autocollants là où tu le veux.

NOTAS:
- Lee las instrucciones en su totalidad antes de armar la figura y guárdalas para referencia futura.
- Las piezas encajan muy fácilmente y no se necesita pegamento para armar el juguete.
- Retira las piezas de plástico de sus marcos siguiendo las indicaciones.
  Recorta el exceso de plástico de las piezas usando tijeras u otra herramienta apropiada.
- Cada marco está identificado con una letra y cada pieza lleva un número. Comdina con cuidado las letras con los números para armar correctamente las piezas.
- Las piezas de la guía J son idénticas en todos los juegos Z-Builders.
- Deshazte de las bolsas plásticas.
- La figura para armar puede ser desarmada si fuera necesario.
- Una vez armada la figura, coloca las etiquetas a donde quieras.

Lens
Lentille
Lente

Pilot
Pilote
Piloto

Blocks (6)
6 blocs
6 bloques

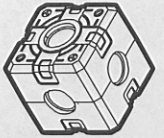

13 Ring caps
13 capuchons d'anneaux
Tapital de los anillos 13

Label sheet
Feuille d'autocollants
Hoja de etiquetas

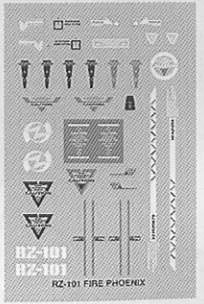

Core block
Bloc central
Bloque central

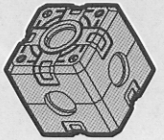

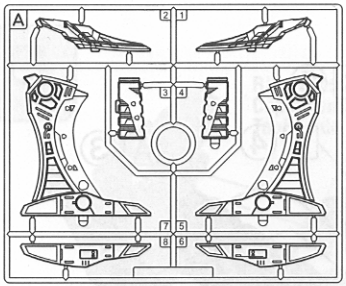

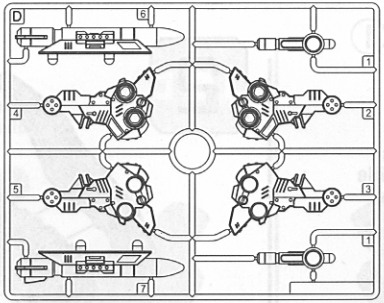

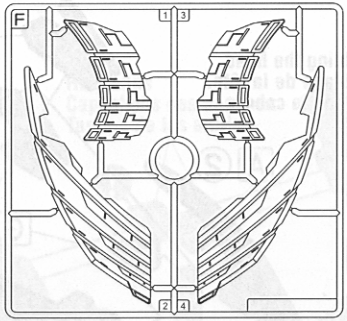

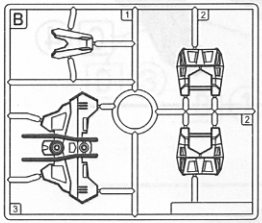

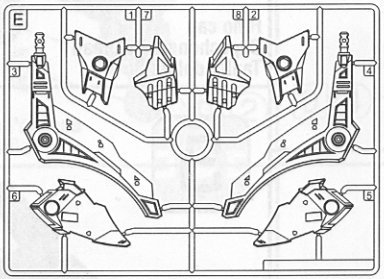

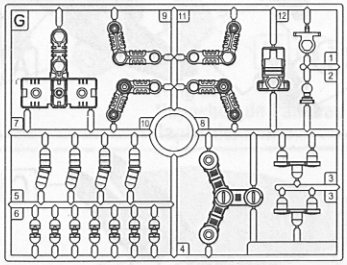

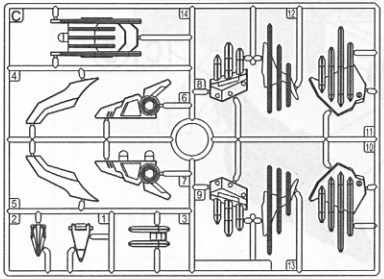

Use pieces from completed Fire Phoenix and runner frame G to assemble Liger Fire Phoenix. (See steps 17-25).

Sers-toi des pièces du Fire Phoenix assemblé et celles du support G pour assembler Liger Fire Phoenix. (Voir les étapes 17 à 25.)

Usa las piezas del Fire Phoenix armado y las de la guía G para armar Liger Fire Phoenix. (Ver los pasos 17 a 25.)

Be sure to assemble ring caps as shown.
Les capuchons de l'anneau doivent être insérés comme indiqué.
Las tapitas del anillo deben insertarse tal como se indica.

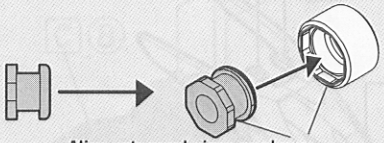

Align octagonal piece as shown.
Aligner les sections octogonales, comme indiqué.
Alinea la pieza octagonal tal como se indica.

1

Assembling the head.
Assemblage de la tête.
Armado de la cabeza.

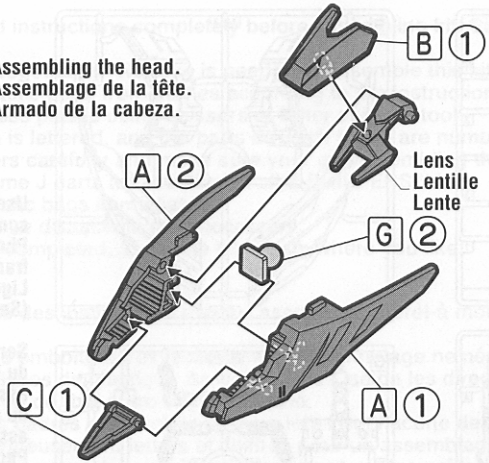

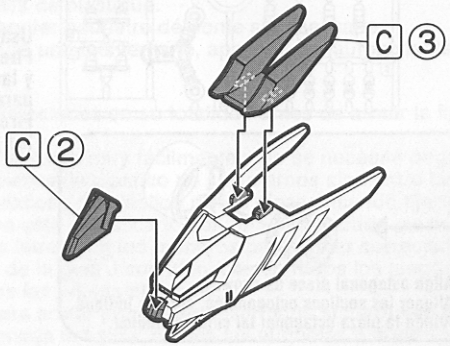

2

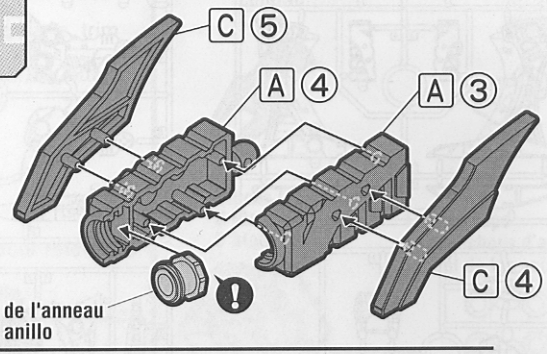

3

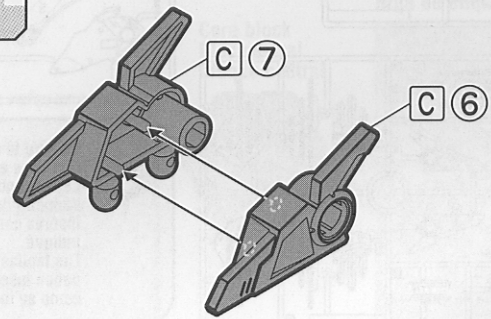

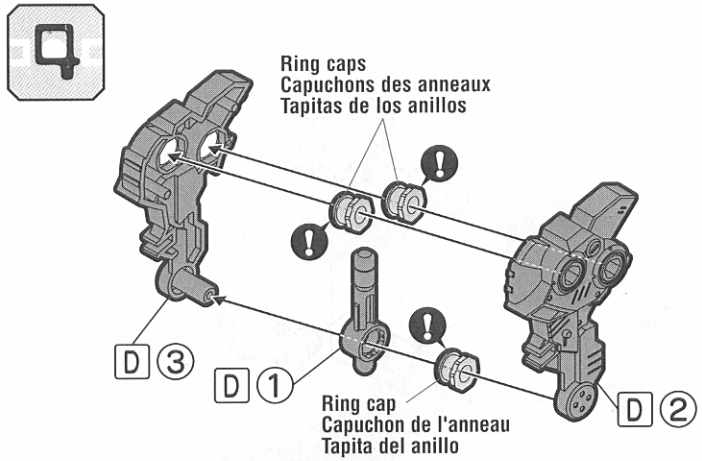
Ring caps
Capuchons des anneaux
Tapitas de los anillos
D ③
D ①
Ring cap
Capuchon de l'anneau
Tapita del anillo
D ②

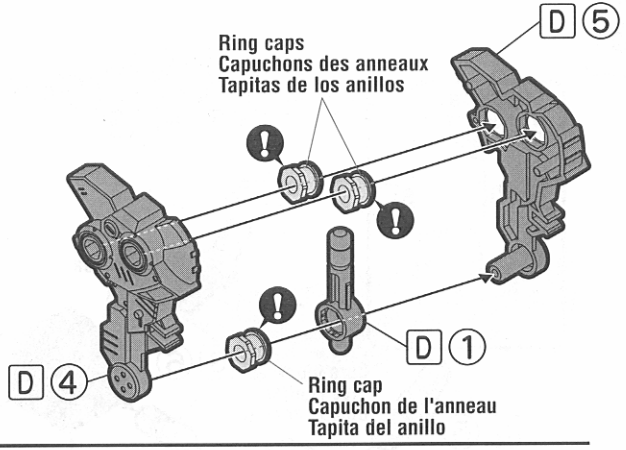
D ⑤
Ring caps
Capuchons des anneaux
Tapitas de los anillos
D ④
D ①
Ring cap
Capuchon de l'anneau
Tapita del anillo

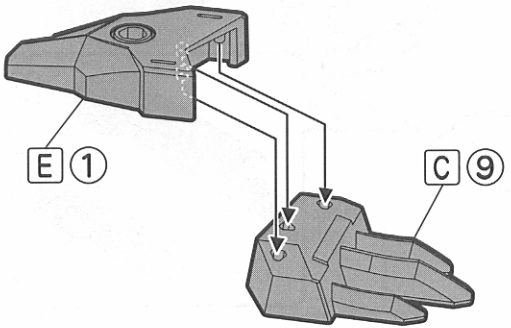
E ①
C ⑨

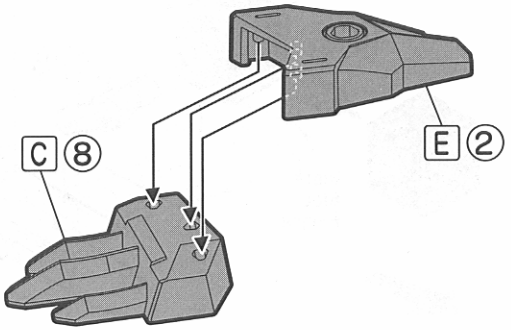
C ⑧
E ②

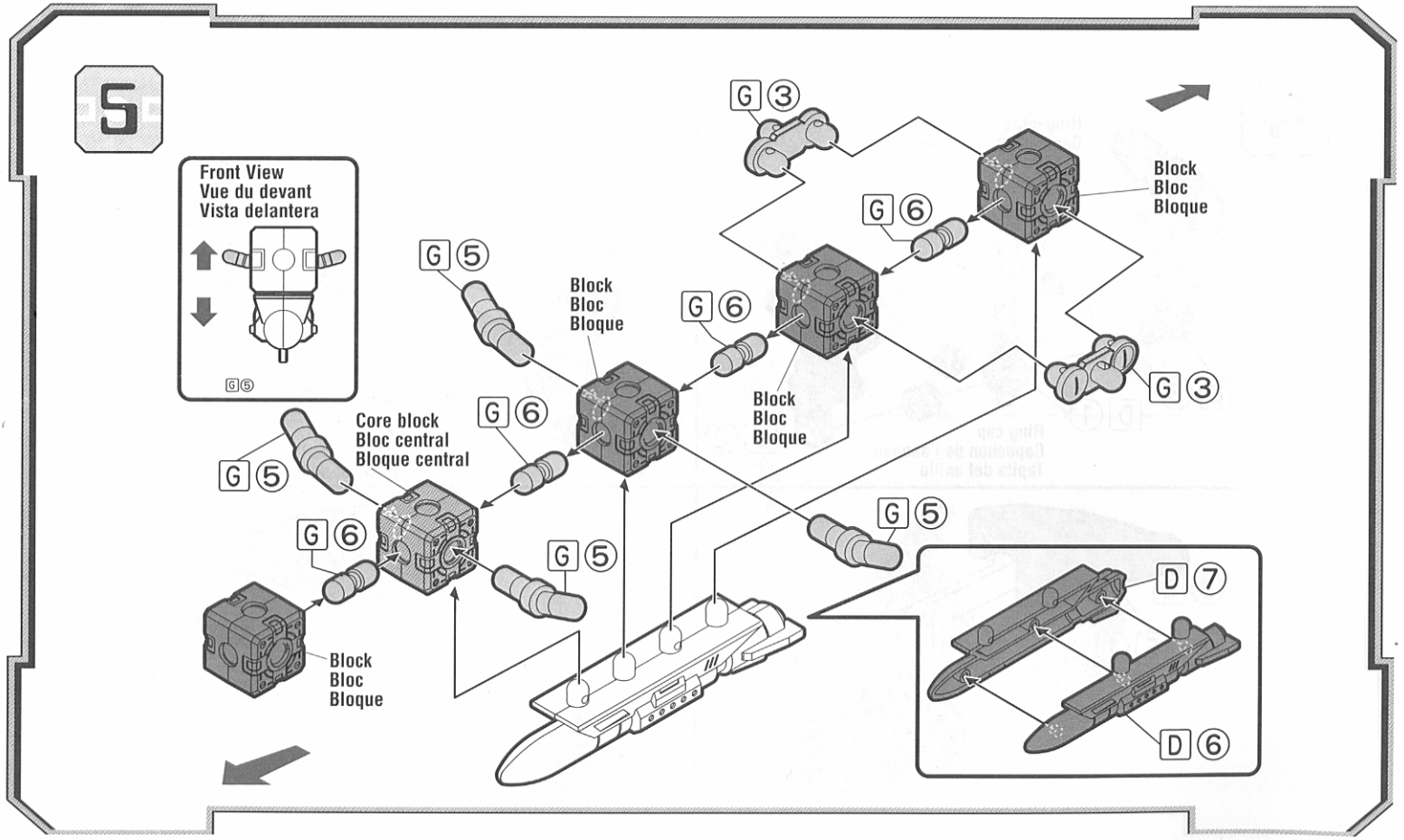
5
Front View
Vue du devant
Vista delantera
G⑤
G③
Block
Bloc
Bloque
G⑥
G⑤
Block
Bloc
Bloque
G⑥
G③
G⑥
Core block
Bloc central
Bloque central
G⑤
Block
Bloc
Bloque
G⑤
G⑥
G⑤
G⑤
D⑦
D⑥
Block
Bloc
Bloque

6

Assembling the left wing.
Assemblage de l'aile gauche.
Armado del ala izquierda.

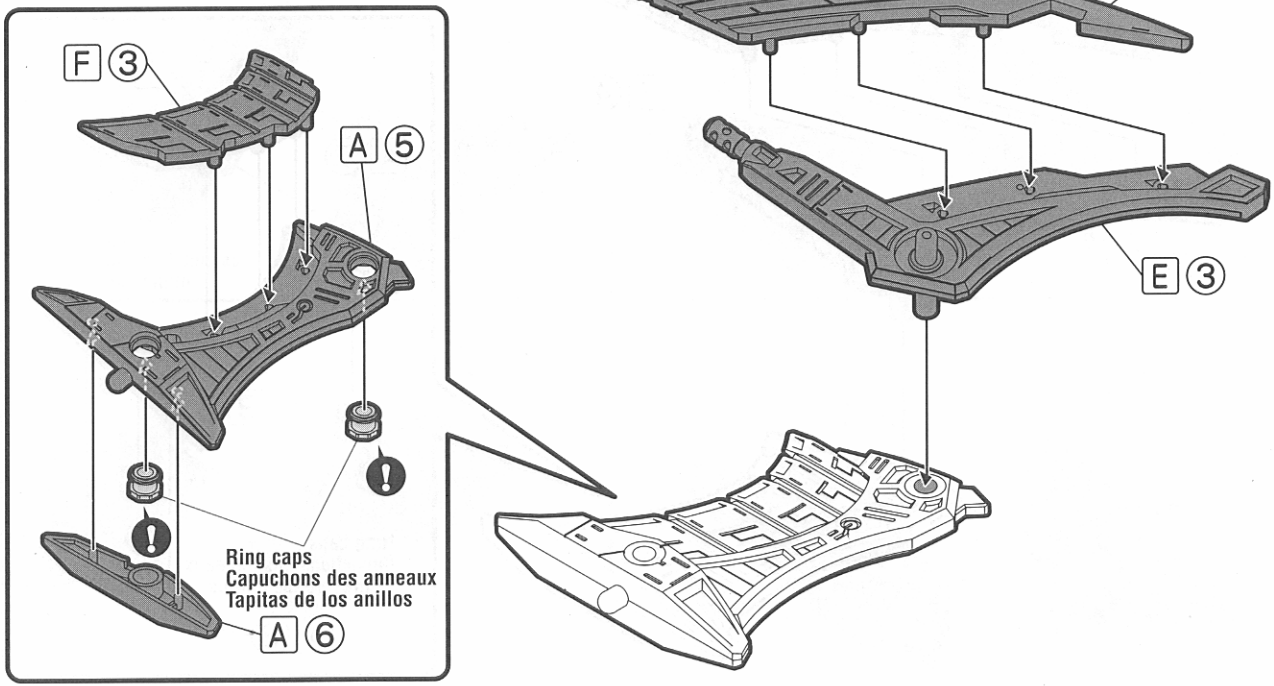

7

Assembling the right wing.
Assemblage de l'aile droite
Armado del ala derecha.

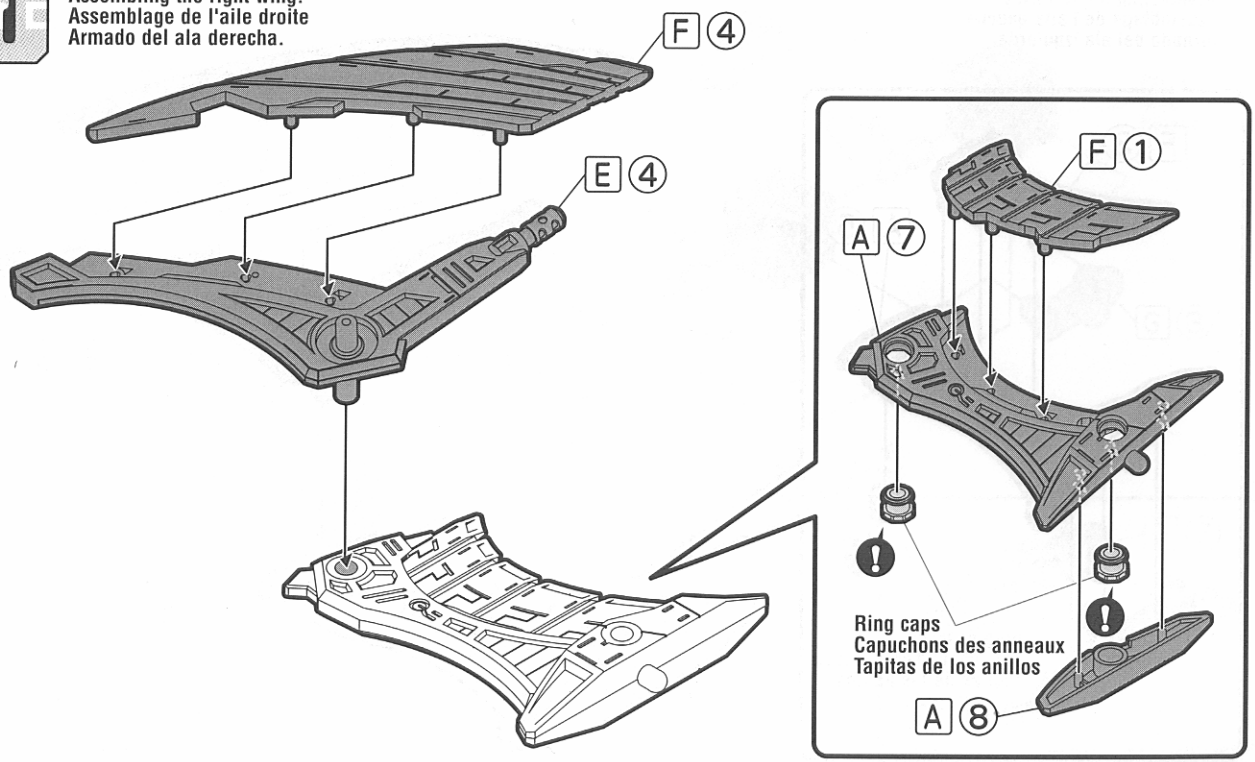

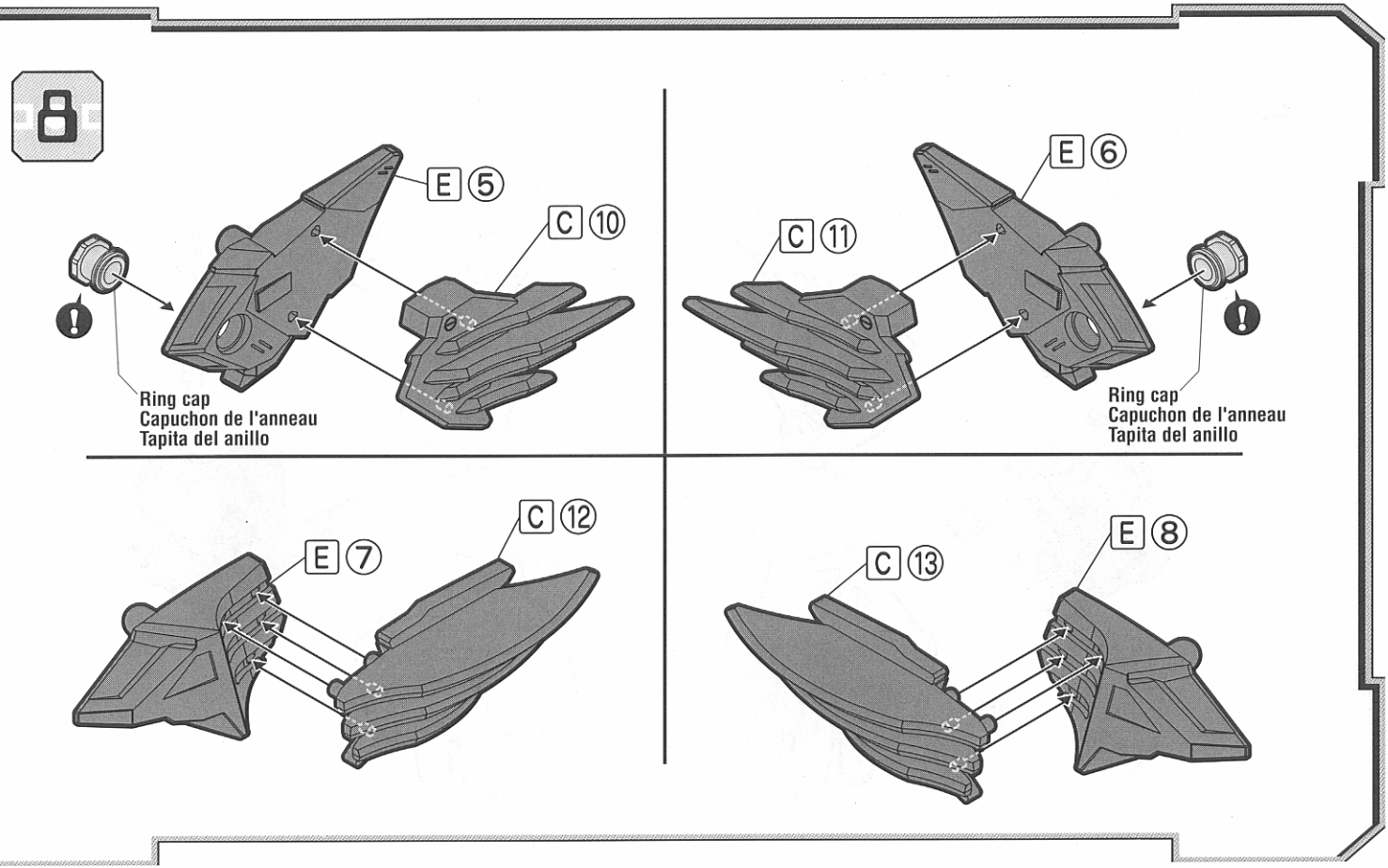
8
E ⑤
C ⑩
Ring cap
Capuchon de l'anneau
Tapita del anillo
E ⑥
C ⑪
Ring cap
Capuchon de l'anneau
Tapita del anillo
C ⑫
E ⑦
C ⑬
E ⑧

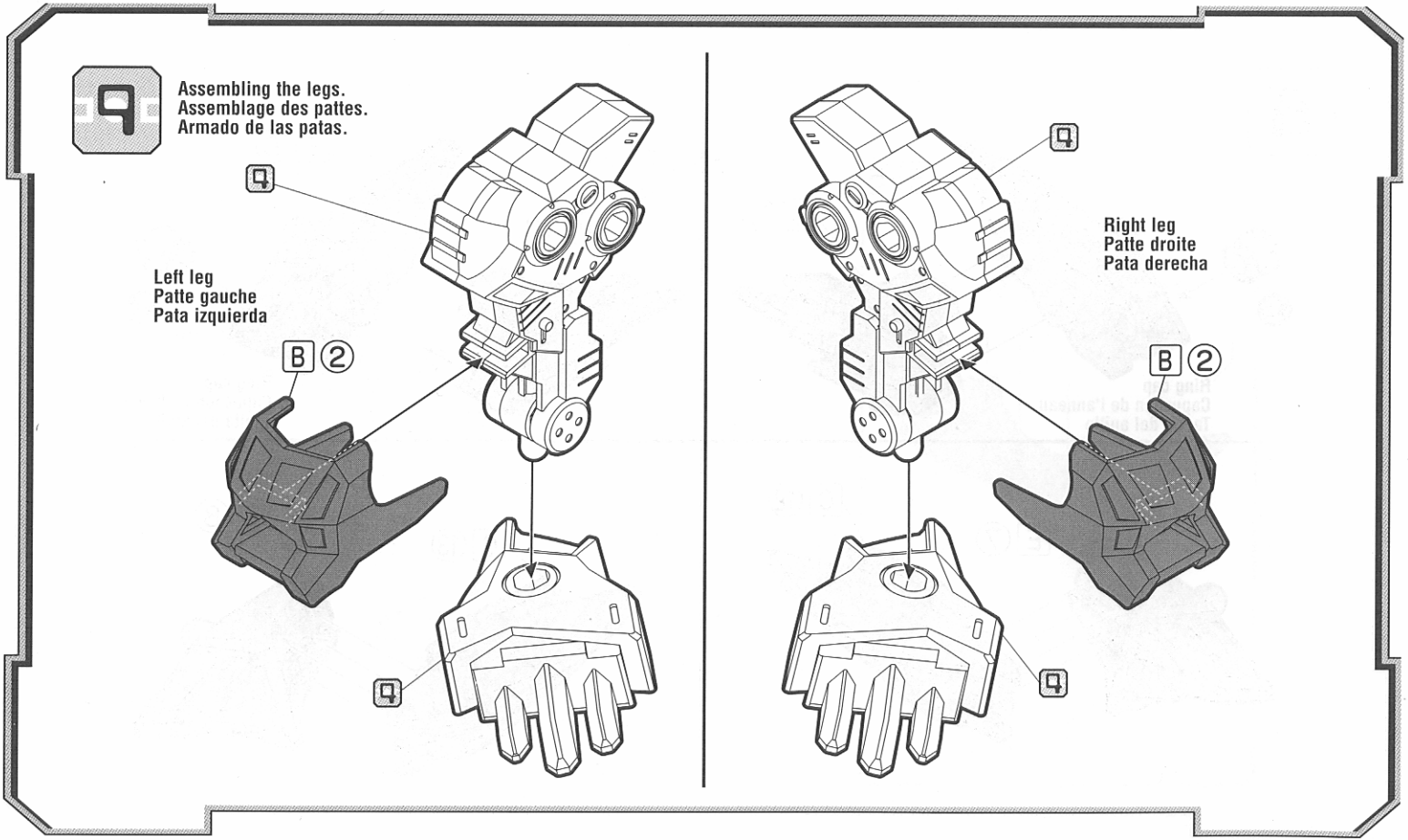
9
Assembling the legs.
Assemblage des pattes.
Armado de las patas.
Left leg
Patte gauche
Pata izquierda
B ②
Right leg
Patte droite
Pata derecha
B ②

10

Assembling the wings.
Assemblage des ailes.
Armado de las alas.

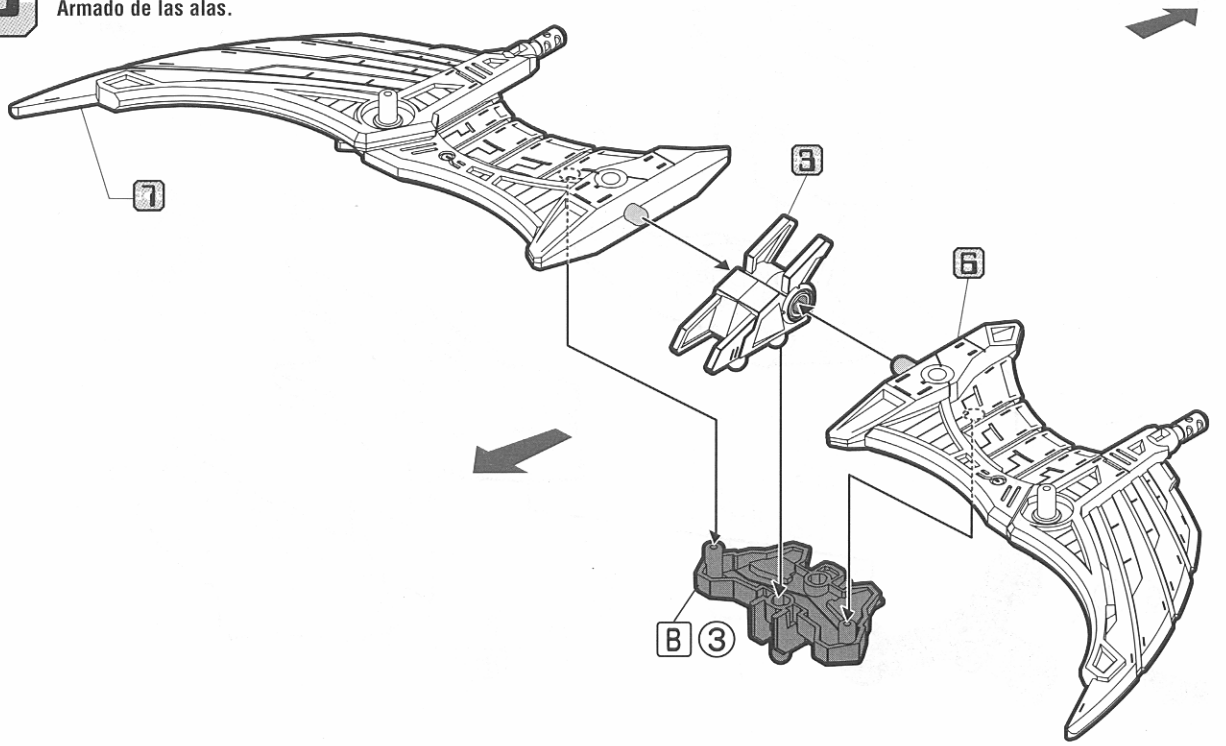

Assembling the tail.
Assemblage de la queue.
Armado de la cola.

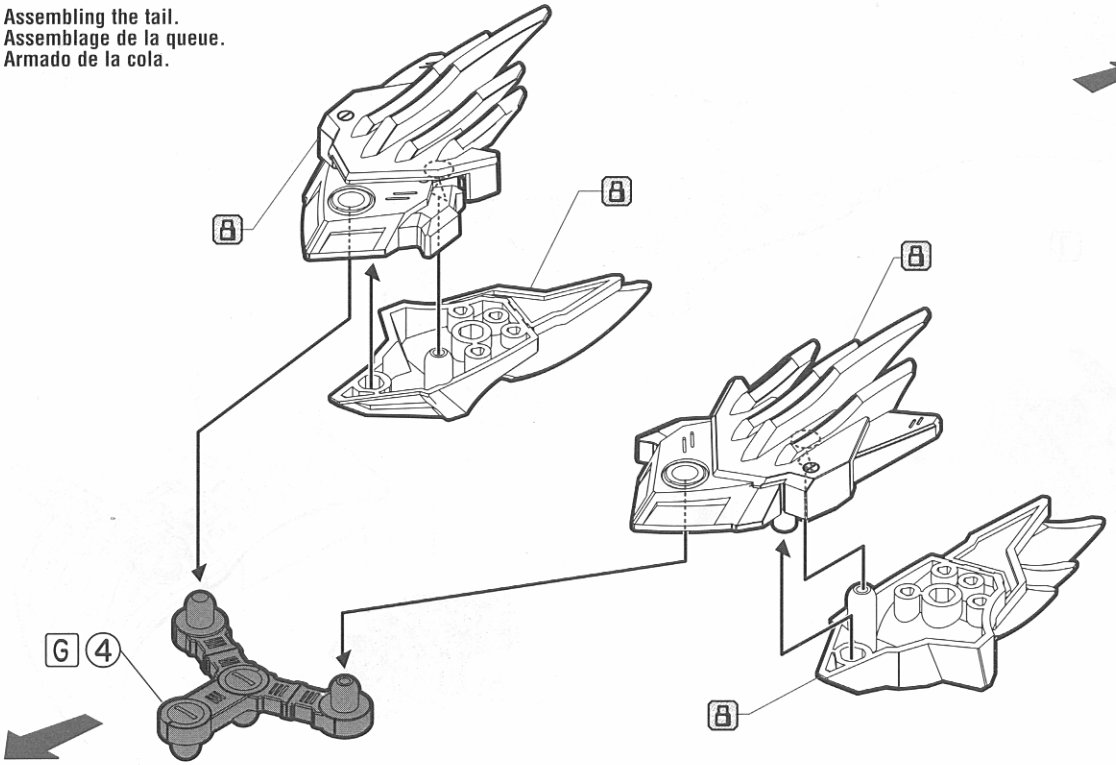

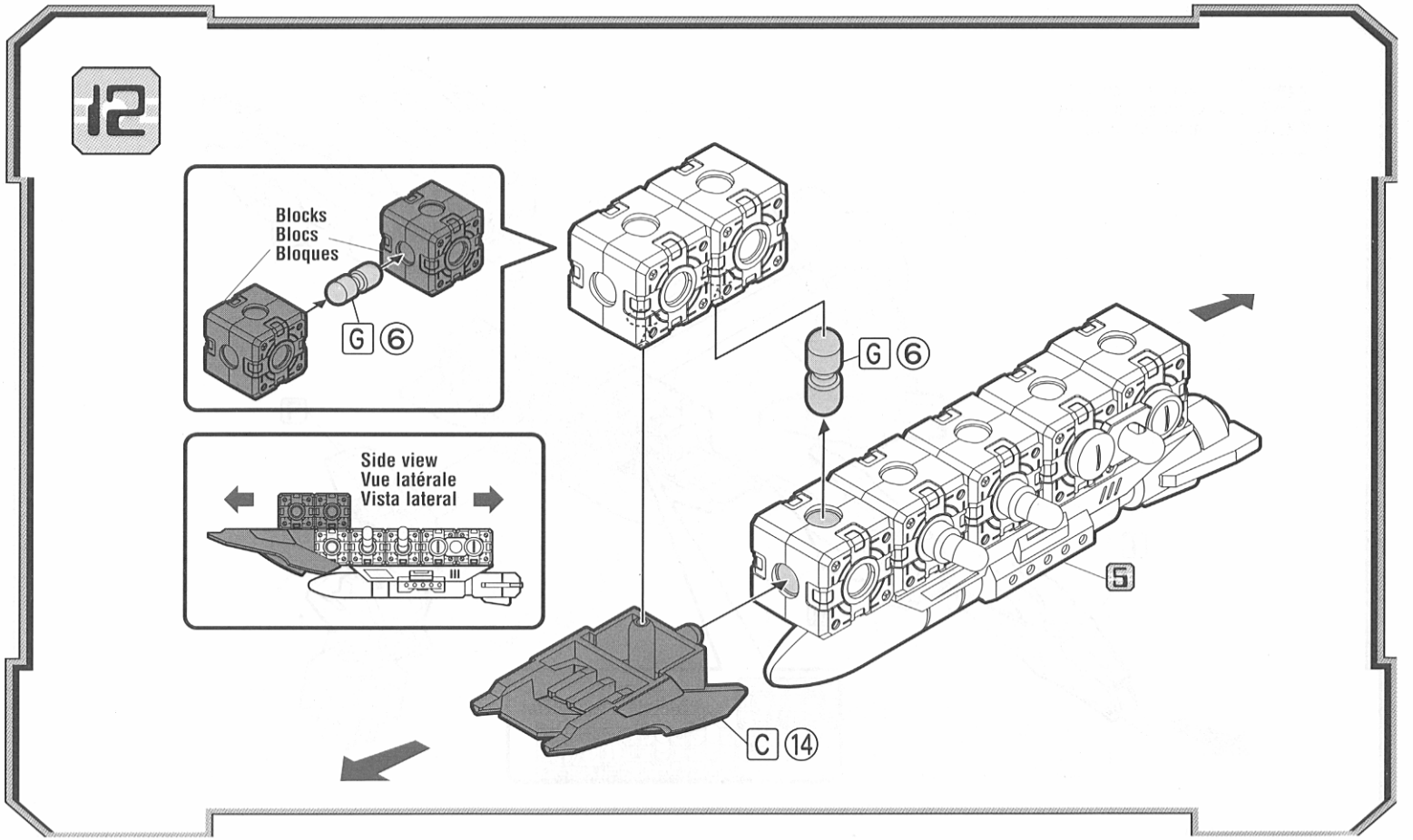
12
Blocks
Blocs
Bloques
G ⑥
Side view
Vue latérale
Vista lateral
G ⑥
5
C ⑭

13

Assembling the body.
Assemblage du corps.
Armado del cuerpo.

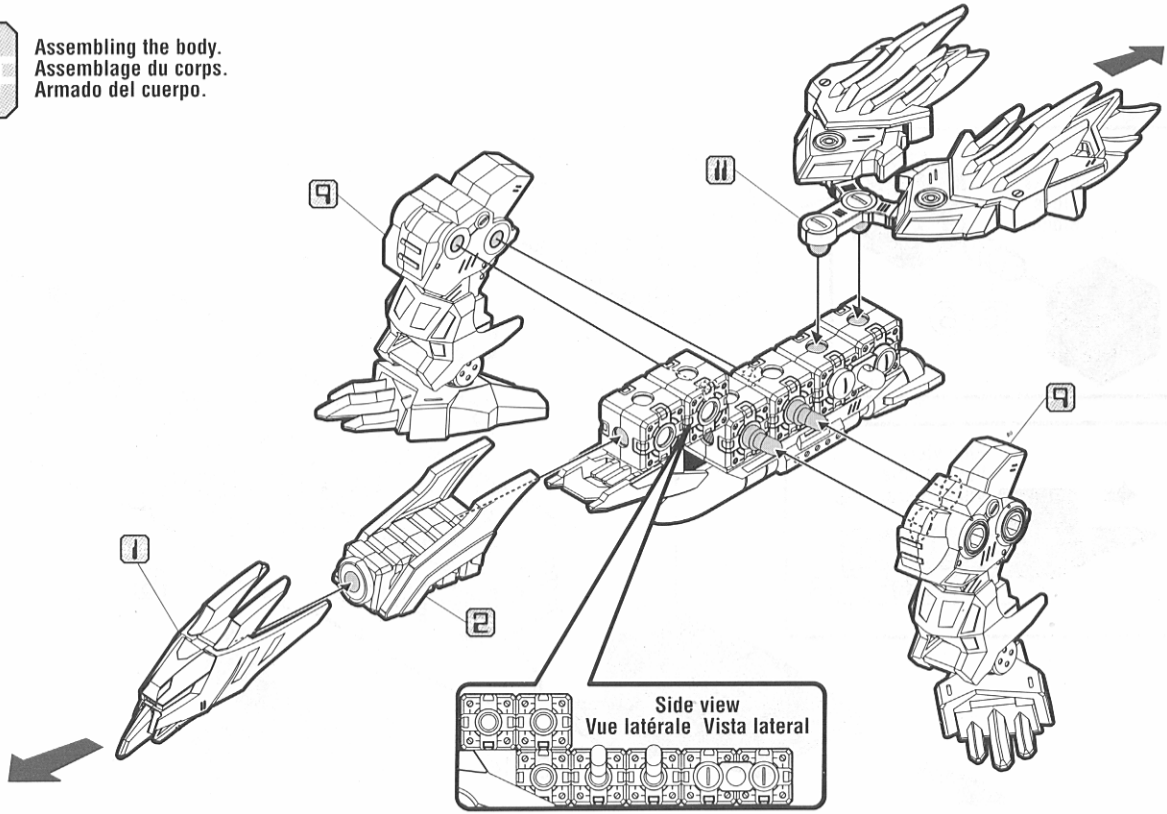

19

Attaching the wings.
Installation des ailes.
Instalación de las alas.

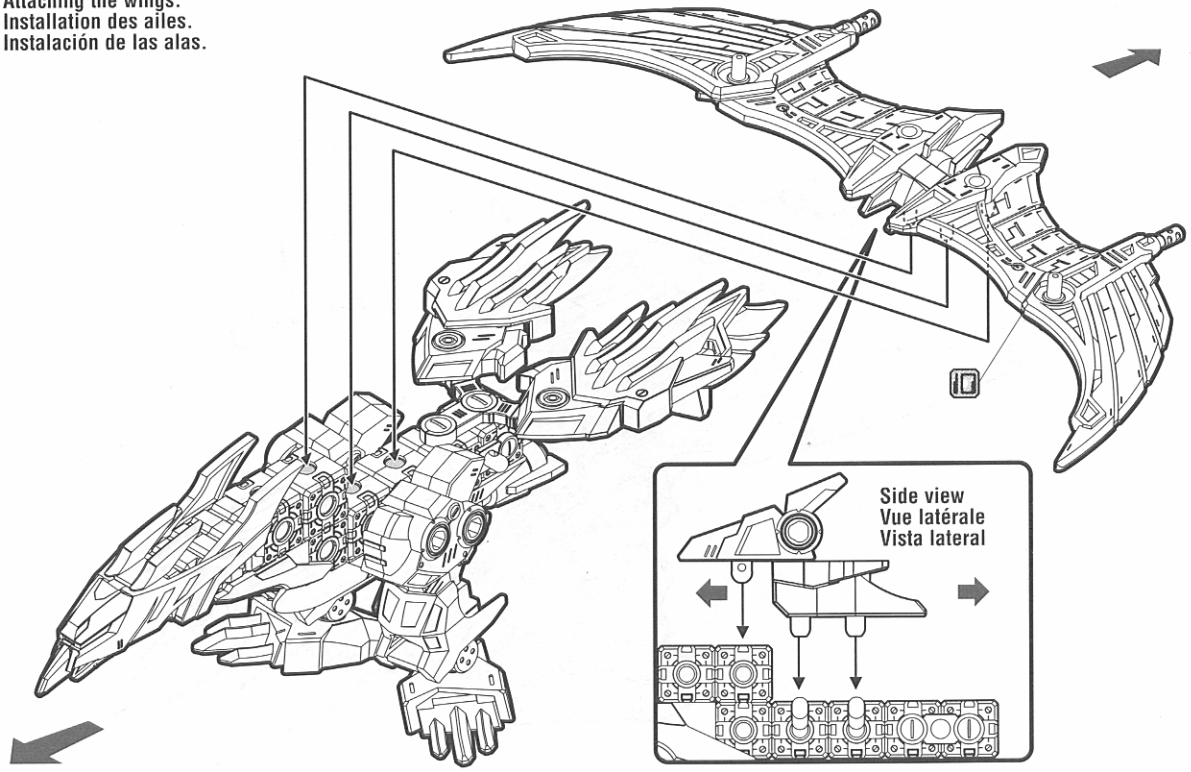

15

Complete!
Terminé!
¡Completo!

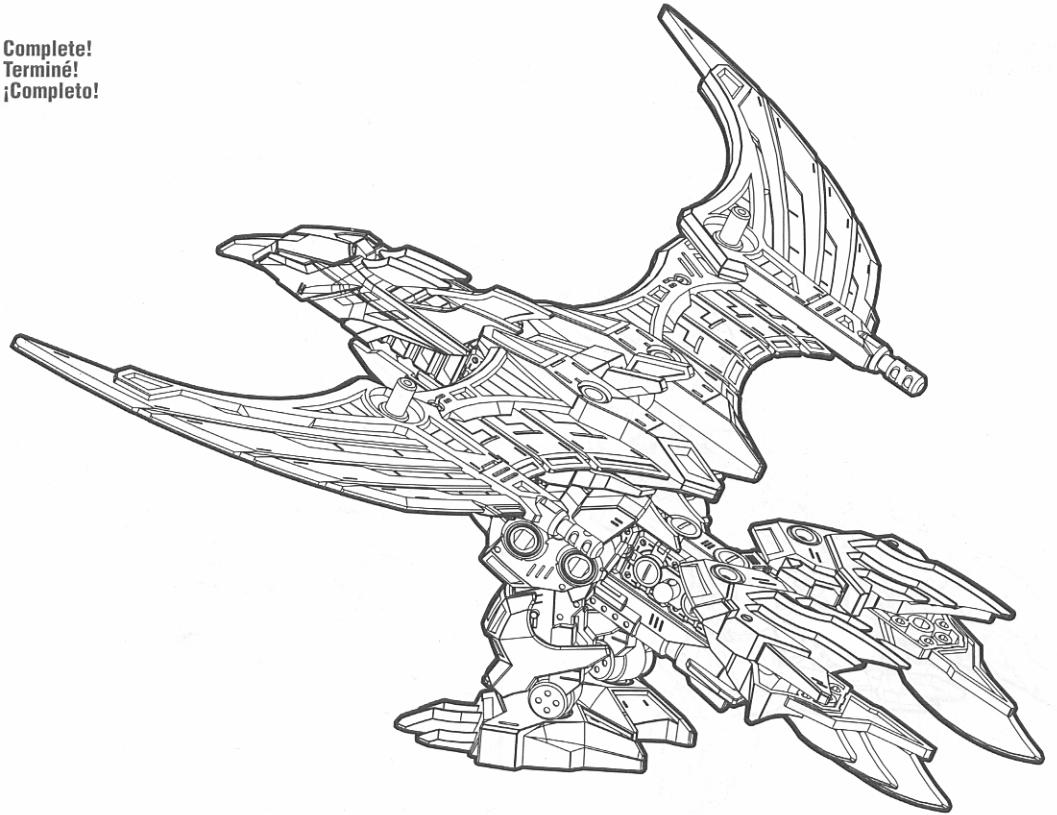

16

Do not hold by tail or other parts indicated in the illustration.
Ne la retiens pas par la queue ou les autres pièces indiquées dans l'illustration.
No lo sostengas por la cola o por aquellas otras partes indicadas en la ilustración.

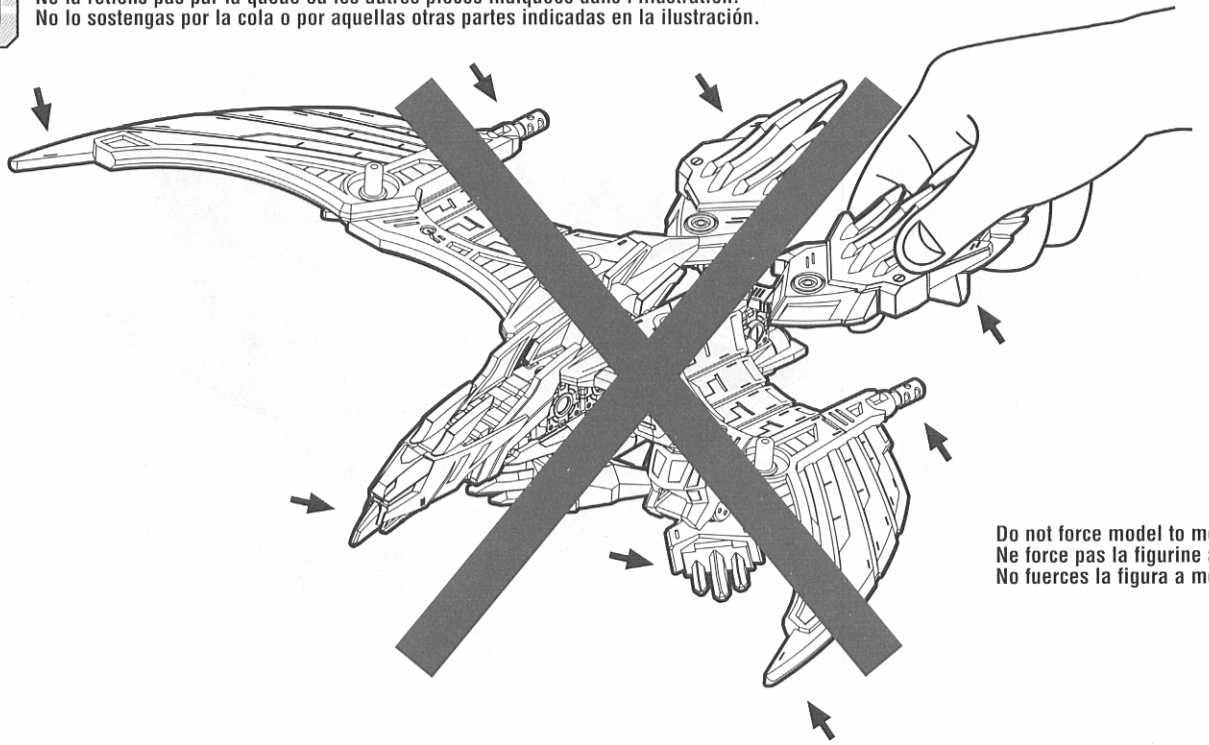

Do not force model to move.
Ne force pas la figurine à bouger.
No fuerces la figura a moverse

17

Removing the armor: Step 1.
Pour retirer l'armure: Étape 1.
Para quitar la armadura: Paso 1.

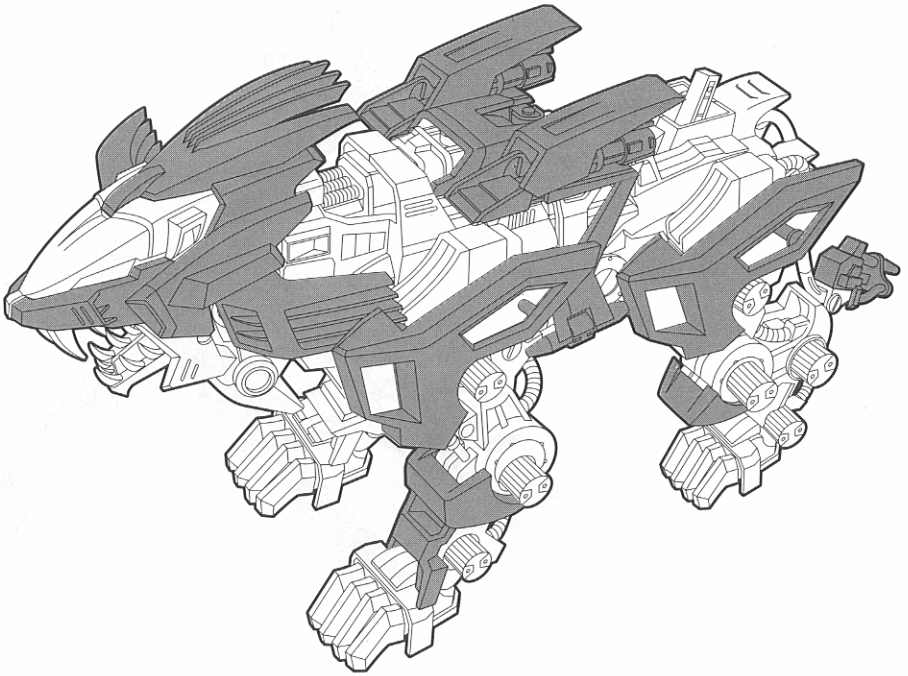

You can add Fire Phoenix and parts from runner frame G (see page 2) to Liger Zero to create Liger Fire Phoenix! First remove Liger Zero's armor then disassemble Fire Phoenix as shown.

Tu peux relier Fire Phoenix et les pièces du support de pièces G (voir la page 2) à Liger Zero pour créer Liger Fire Phoenix! Retire d'abord l'armure de Liger Zero et désassemble Fire Phoenix comme illustré.

Puedes agregar Fire Phoenix y piezas de la guía G (ver pág. 2) a Liger Zero para crear Liger Fire Phoenix. Quita primero la armadura de Liger Zero y luego desarma Fire Phoenix tal como se ilustra.

18

Removing the armor: Step 2.
Pour retirer l'armure: Étape 2.
Para quitar la armadura: Paso 2.

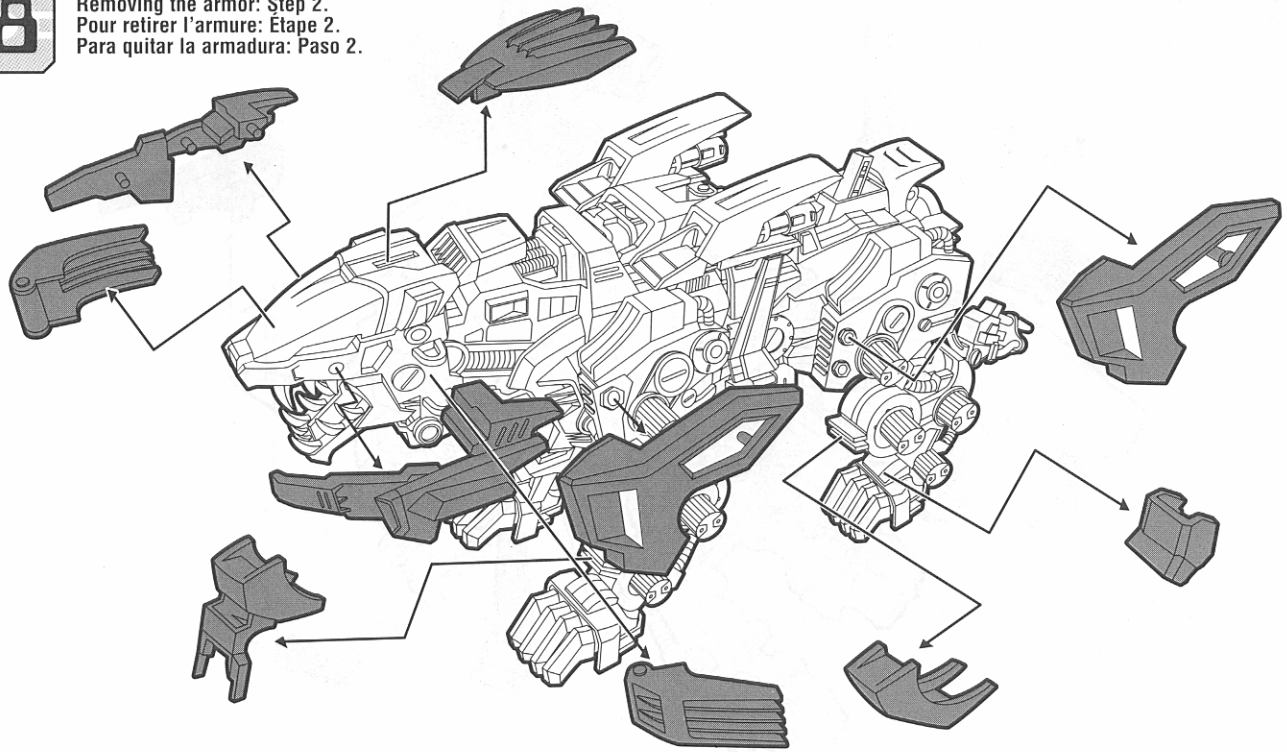

19

Removing the armor: Step 3.
Pour retirer l'armure: Étape 3.
Para quitar la armadura: Paso 3.

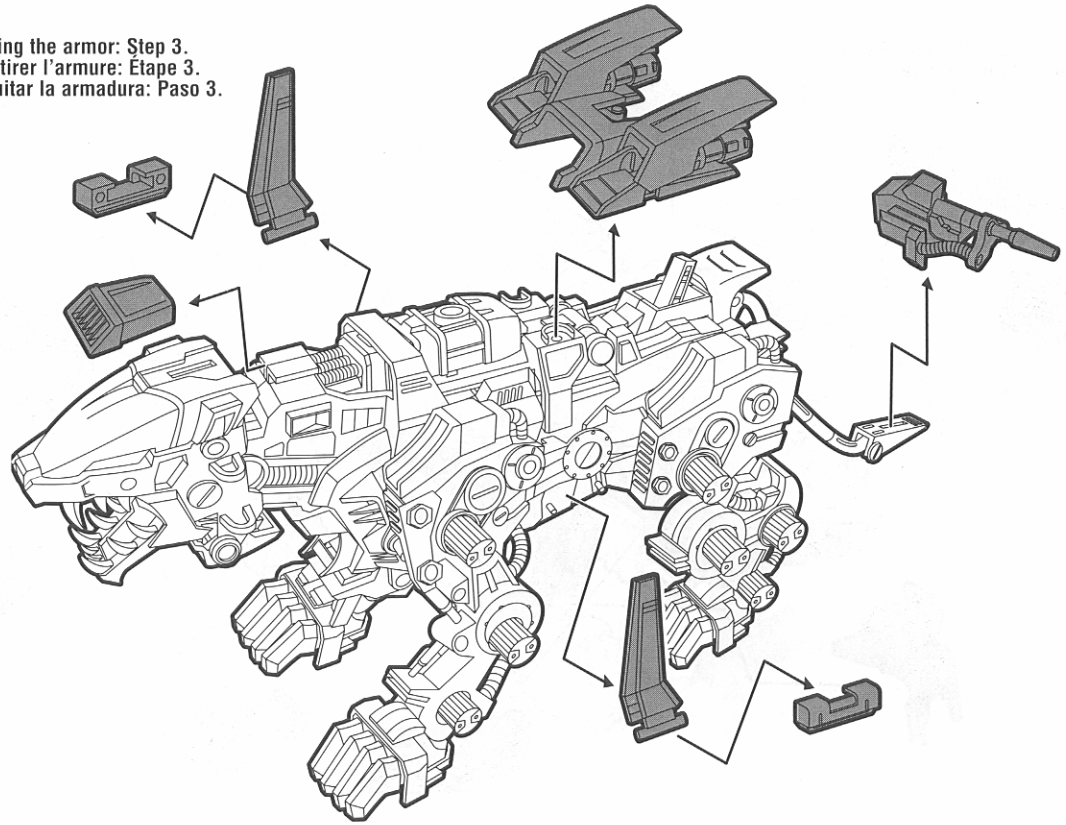

20

Take right leg off Fire Phoenix and the leg becomes a gun for Fire Liger Phoenix.
Retire la patte droite de Fire Phoenix pour qu'elle serve de fusil à Fire Liger Phoenix.
Saca la pata derecha de Fire Phoenix para convertirla en arma para Fire Liger Phoenix.

Leg becomes gun.
La patte sert de fusil.
La pata se convierte en arma.

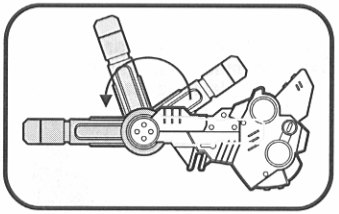

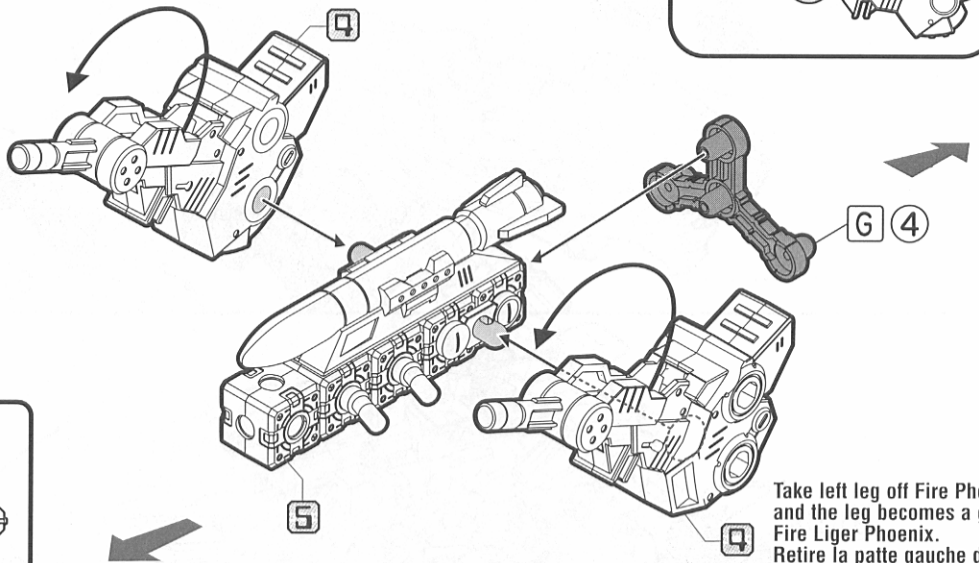

Front View
Vue du devant
Vista delantera

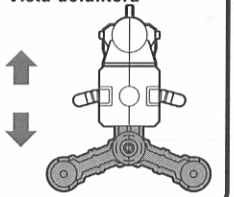

Side view
Vue latérale
Vista lateral

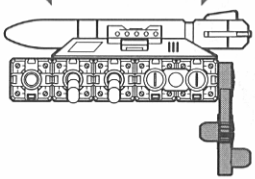

Take left leg off Fire Phoenix and the leg becomes a gun for Fire Liger Phoenix.
Retire la patte gauche de Fire Phoenix pour qu'elle serve de fusil à Fire Liger Phoenix.
Saca la pata izquierda de Fire Phoenix para convertirla en arma para Fire Liger Phoenix.

21

Attaching the armor.
Installation de l'armure.
Instalación de la armadura.

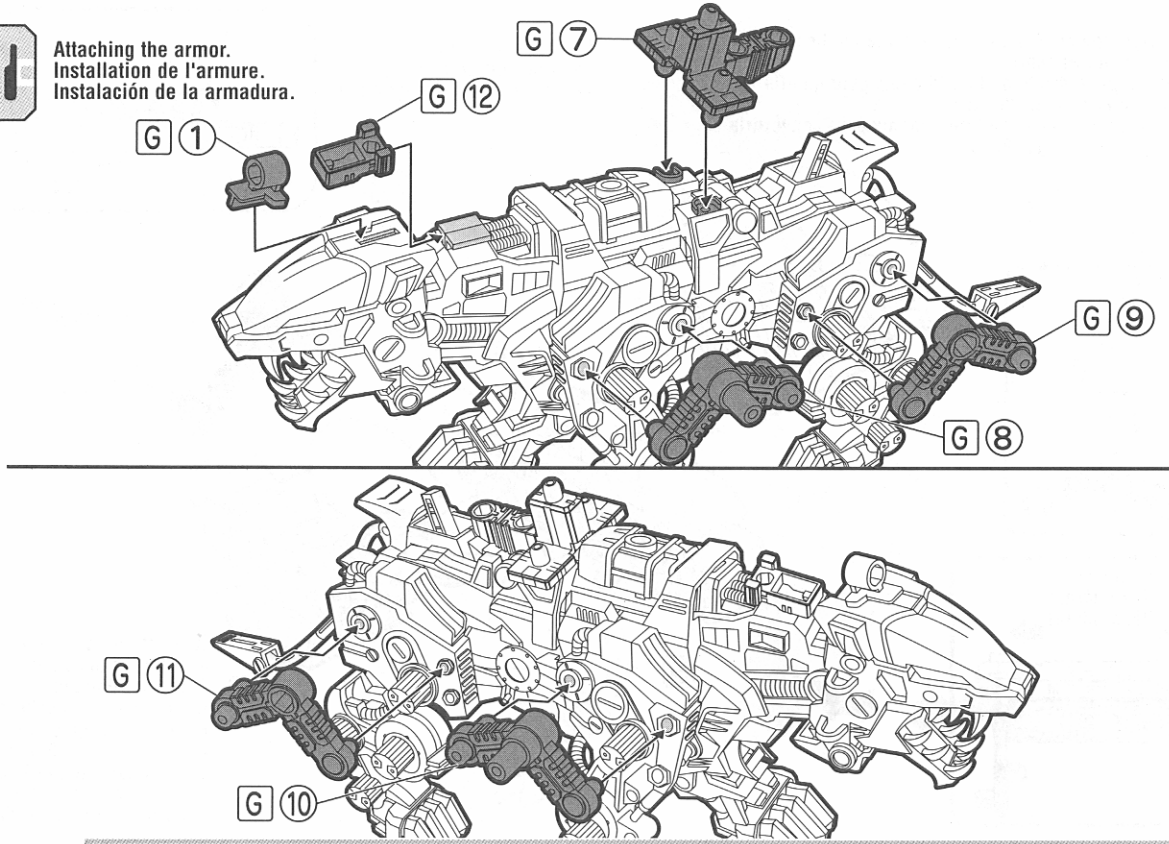

22

Attaching the armor: Step 2.
Installation de l'armure: Étape 2.
Instalación de la armadura: Paso 2.

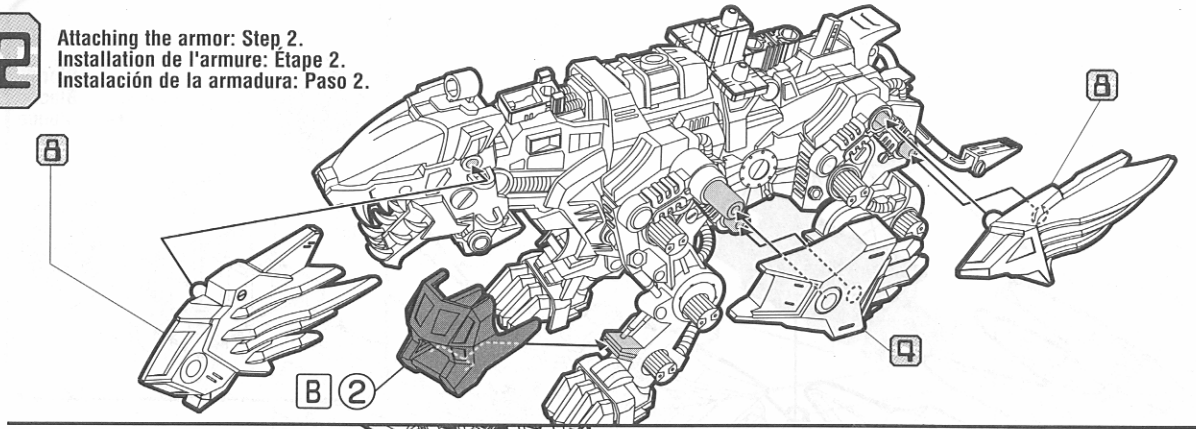

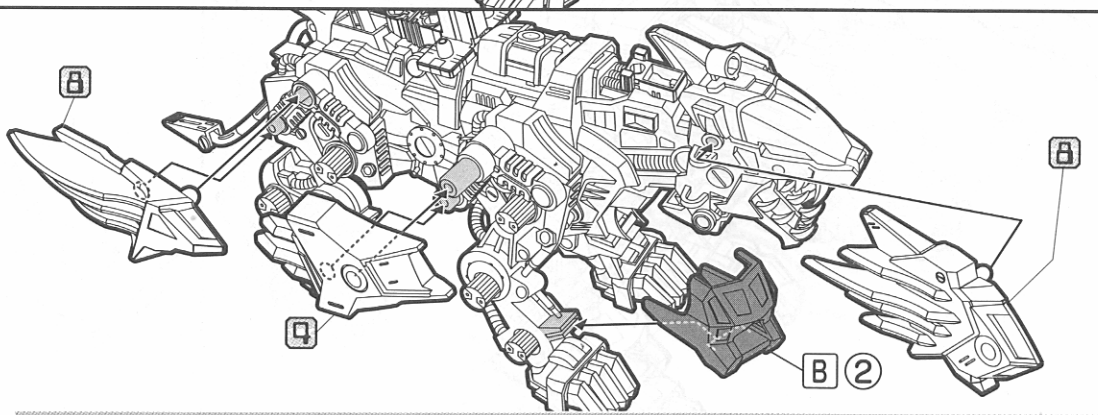

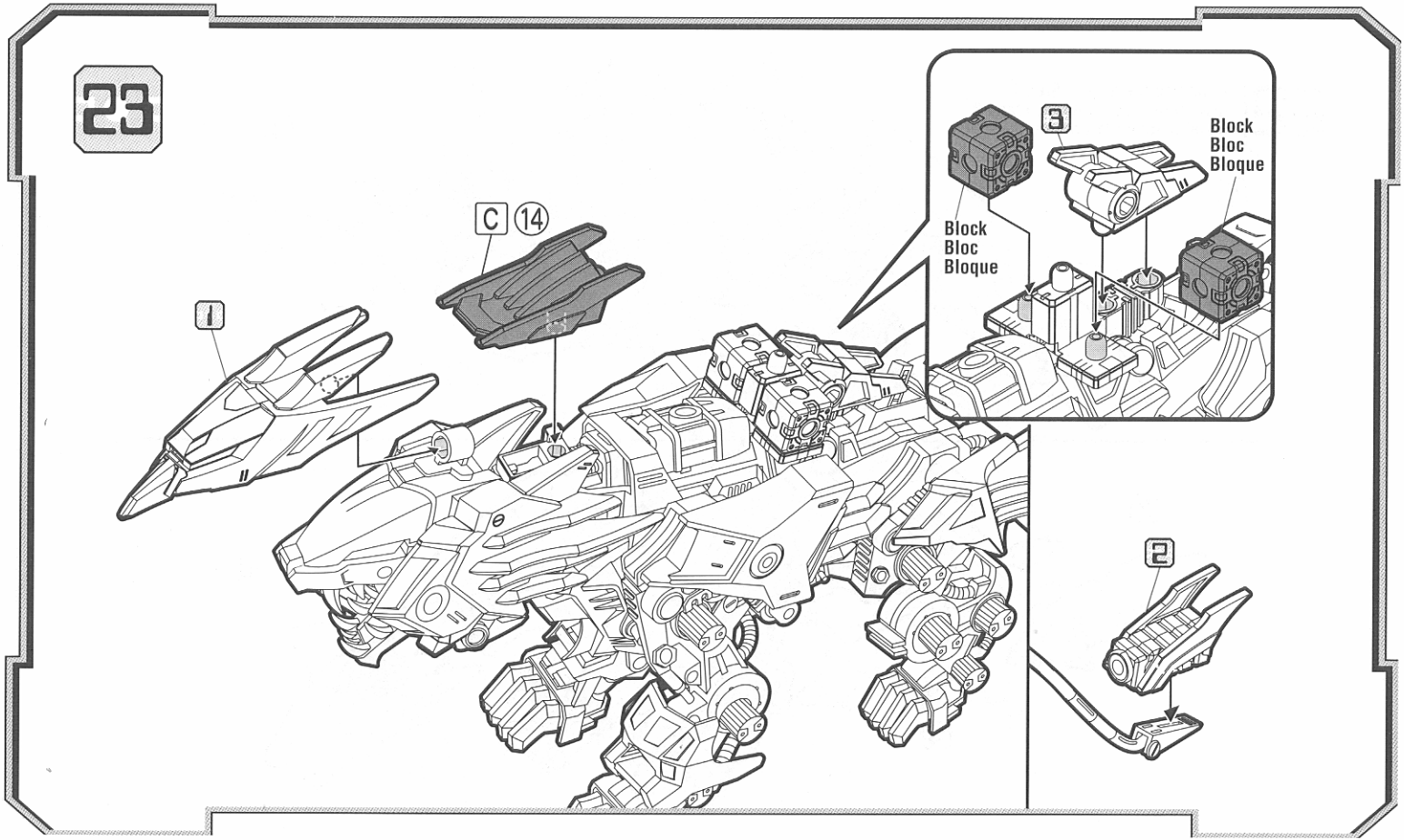
23
C 14
1
3
Block
Bloc
Bloque
Block
Bloc
Bloque
2

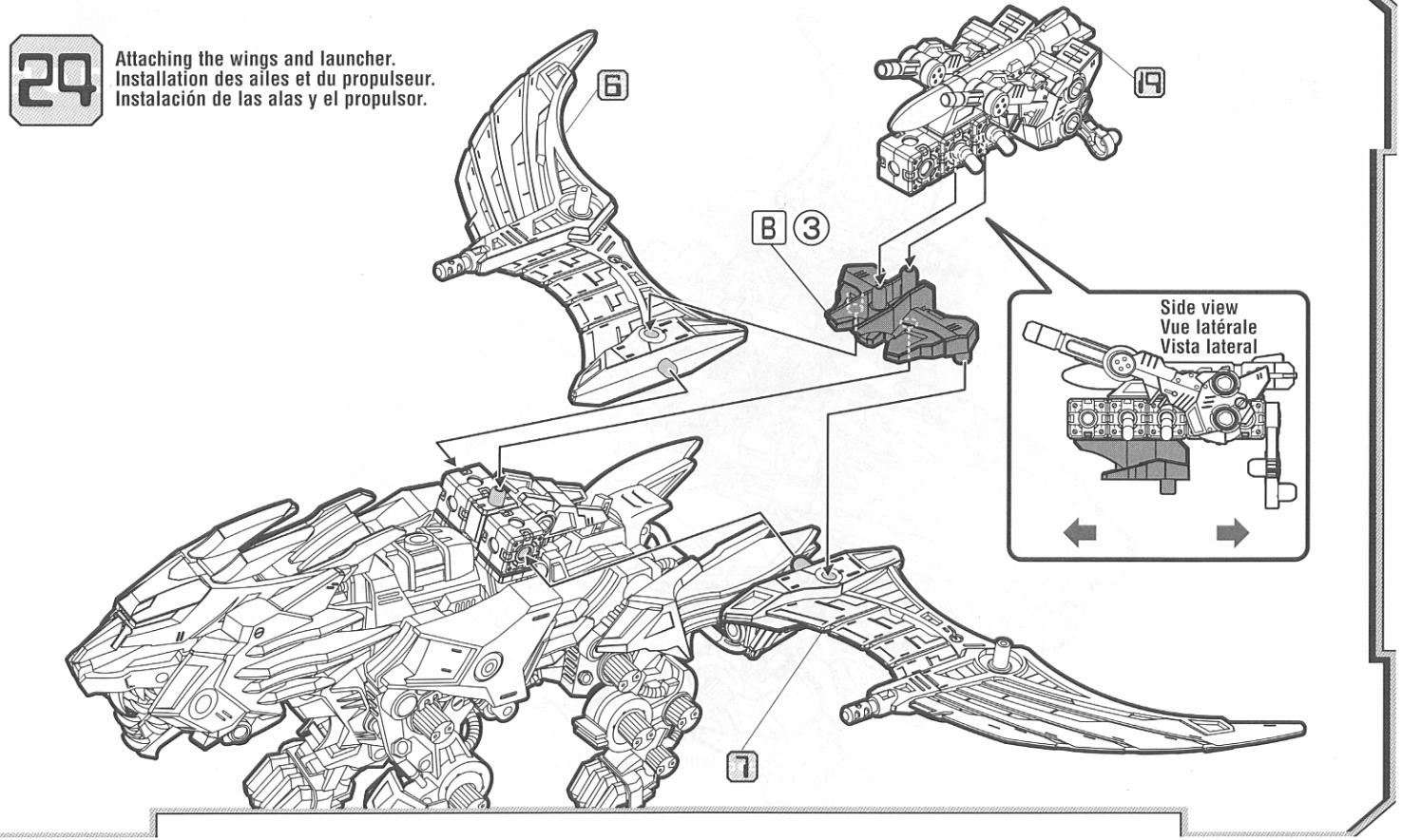
29
Attaching the wings and launcher.
Installation des ailes et du propulseur.
Instalación de las alas y el propulsor.
6
19
B
3
Side view
Vue latérale
Vista lateral
7

25

Complete!
Terminé!
¡Completo!

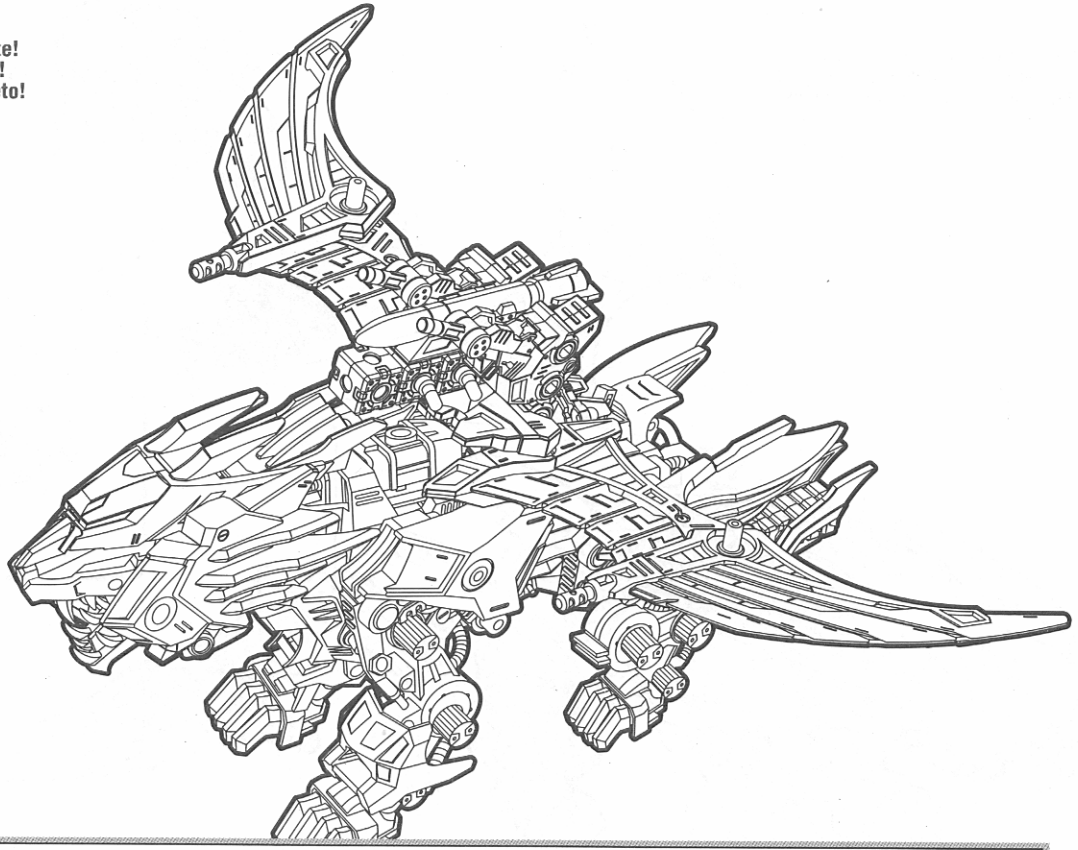

Caution:
- Handle with care when carrying unit.
- To avoid breakage, do not use excessive force.

Attention:
- Transporter la figurine avec soin.
- Ne pas exercer une trop forte pression pour éviter qu'elle se brise.

Advertencia:
- Transporta la figura con cuidado.
- Para evitar que se rompa, no ejerzas mucha presión.

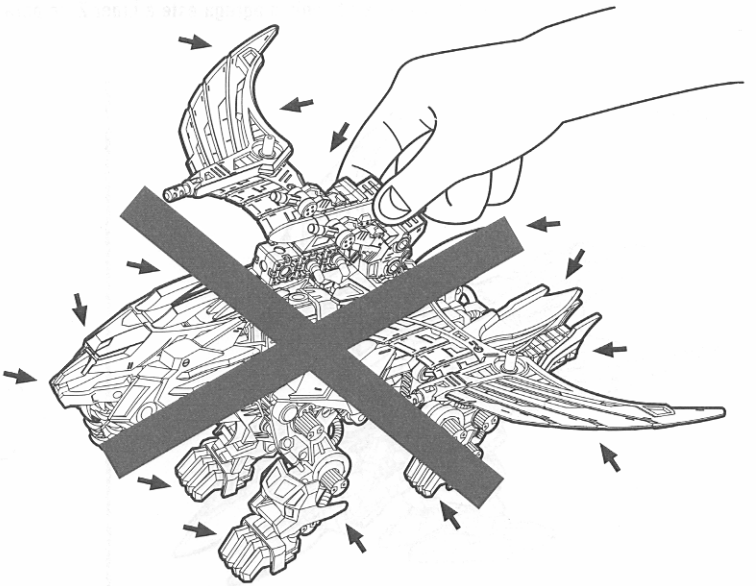

NOTE: Model may not move properly if building components are not accurately trimmed. If limbs do not move freely, disassemble model and use scissors or other suitable tool to trim excess plastic off of building components. Follow assembly instructions to reassemble model.

NOTA: Il se peut que la figurine soit gênée dans ses mouvements si ses composantes n'ont pas été parfaitement ébarbées. Si ses membres ne bougent pas librement, désassembler le prêt-à-monter et couper l'excédent de plastique des composantes à l'aide de ciseaux ou de tout autre outil approprié. Suivre les instructions pour réassembler le prêt-à-monter.

NOTA: La figura puede tener dificultad para moverse si sus componentes no han sido bien recortados. Si sus miembros no se mueven libremente, desarma la figura y recorta el exceso de plástico de sus partes con unas tijeras o cualquier otra herra-mienta apropiada. Sigue las instrucciones para armar la figura de nuevo.

Build Fire Phoenix or add Fire Phoenix to Liger Zero and create Liger Fire Phoenix!
Construis Fire Phoenix ou relie-le à Liger Zero pour créer Liger Fire Phoenix!
¡Construye Fire Phoenix o agrega este a Liger Zero para crear Liger Fire Phoenix!

Fire Phoenix

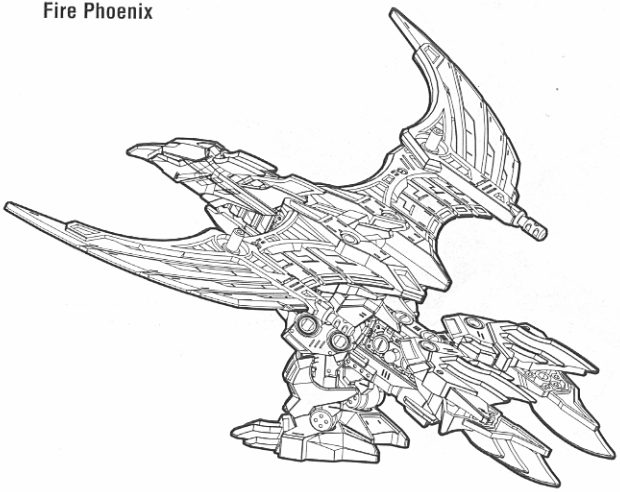

Liger Fire Phoenix

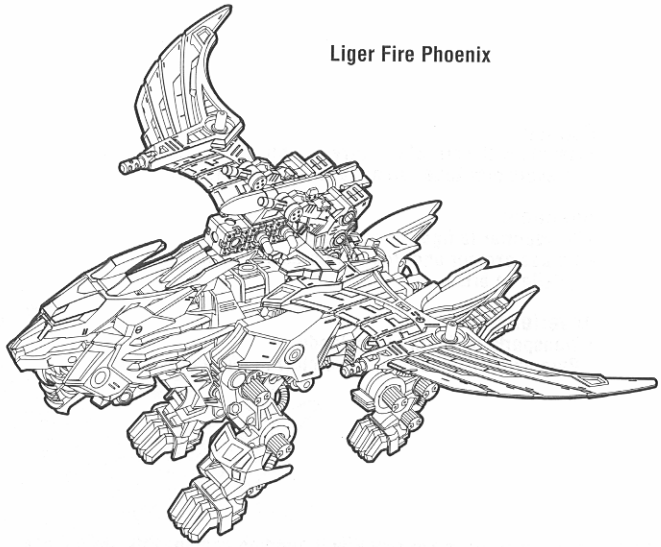

ZOIDS.HASBRO.COM

P/N 6252280000

Product and colors may vary. Le produit et les couleurs peuvent varier. El producto y los colores pueden variar.
©1983-2003 TOMY ©1999-2003 SHO-PRO • MBS • JRK All Rights Reserved. ZOIDS is a trademark of TOMY Company, Ltd. and used under license. Distributed by Hasbro. All Rights Reserved.
®* and/or ™* & © 2003 Hasbro. ® denotes Reg. U.S. Pat. & TM Office.

Hasbro Canada, 2350 de la Province, Longueuil, QC, Canada J4G 1G2.

Imp.: Servicios Mexicanos de Manufactura S. de R.L. de C.V. km 17,5 Carr. Tlalnepantla-Cuautitlán, Loma Bonita, Cuautitlán Izcalli, Edo. de Méx. C.P. 54756 R.F.C.: SMM-990712-156. Centro de Servicio para México: Tel.: 5872-9483 y para el interior de la República 01-800-712-6225.

MADE IN THAILAND FABRIQUÉ EN THAÏLANDE HECHO EN TAILANDIA