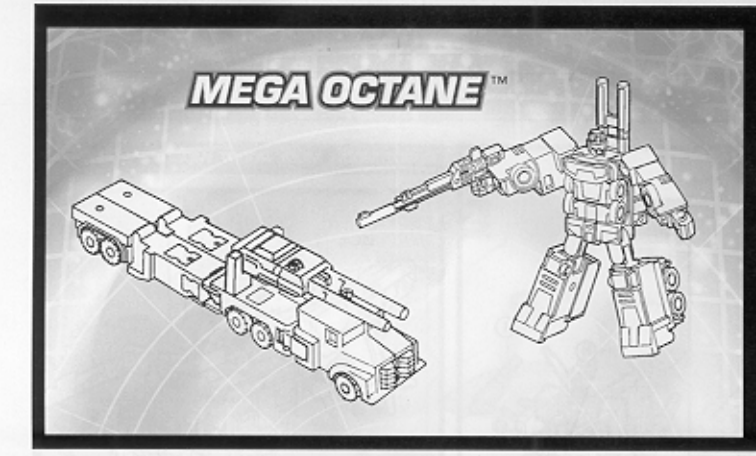

NOTE: *Some parts are made to detach if excessive force is applied and are designed to be re-attached if separation does occur. Adult supervision may be necessary for younger children.*

NOTA: *Certaines pièces se détacheront sous une trop forte pression; dans un tel cas, il suffit de les réemboîter. La supervision d'un adulte peut être nécessaire pour les plus jeunes enfants.*

NOTA: *Algunas piezas podrían desprenderse si se aplica demasiada presión. Si ello ocurre, vuelve a unirlas. Requiere la supervisión de un adulto con niños más pequeños.*

SET INCLUDES:
L'ENSEMBLE INCLUT:
EL JUEGO INCLUYE:

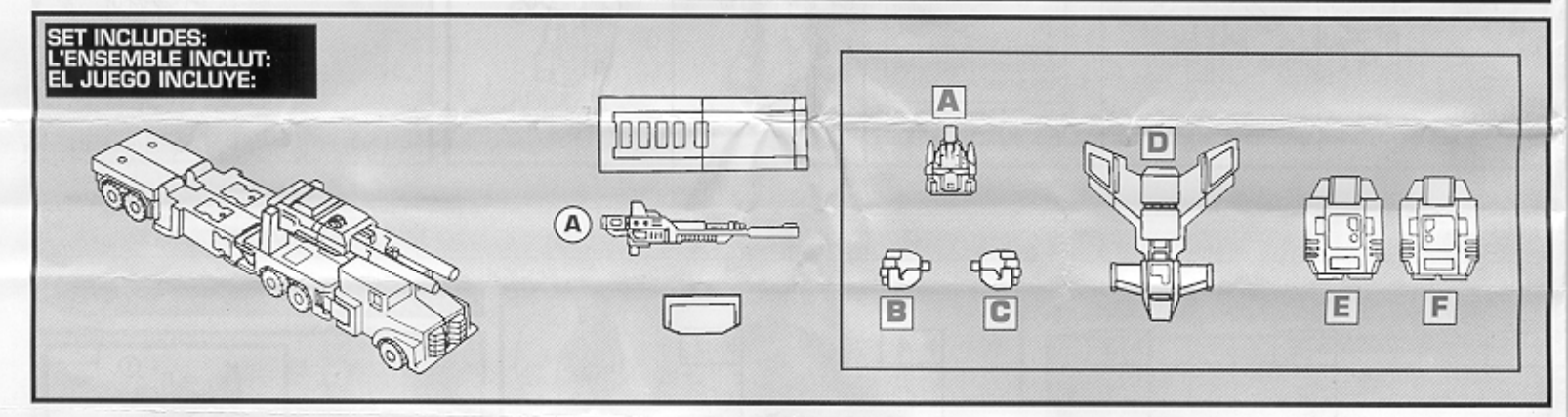

CHANGING TO ROBOT • POUR CHANGER EN ROBOT • PARA CAMBIAR EN ROBOT

▶ 1

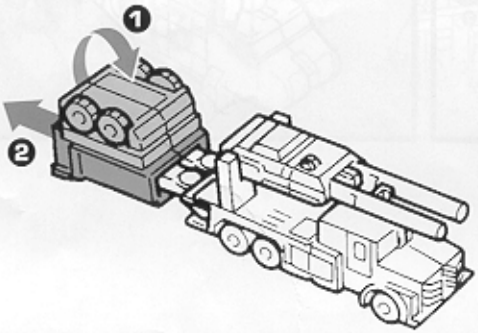

▶ 2

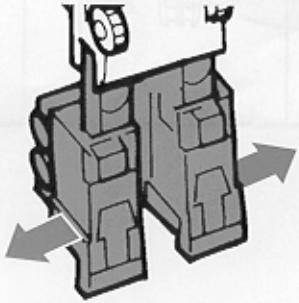

▶ 3

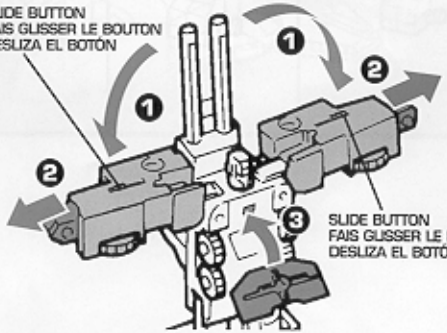

▶ 4

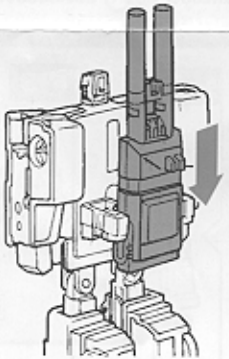

▶ 5

ROBOT MODE MODE ROBOT MODO DE ROBOT

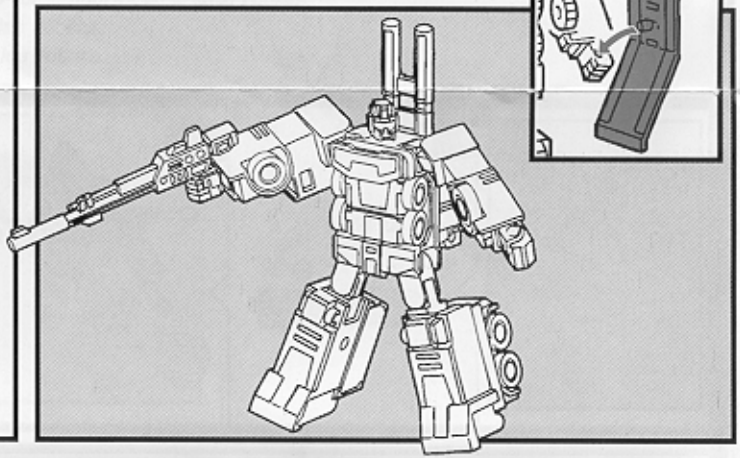

RNING:

-Small parts.
nder 3 years.

⚠ MISE EN GARDE

RISQUE D'ÉTOUFFEMENT: Petites pièces.
Déconseillé aux enfants de moins de 3 ans.

⚠ CUIDADO:

PELIGRO DE ASFIXIA. Piezas pequeñas.
No es para niños menores de 3 años.

l Rights Reserved. ® denotes Reg. U.S. Pat. & TM Office. Manufactured under
a Co., Ltd.
O. Box / C.P. 267, Station / Succ. A, Longueuil, QC, Canada J4H 3X6.

xicanos de Manufactura S. de R.L. de C.V. km 17,5 Carr. Tlalnepantla-Cuautitlán,
utitlán Izcalli, Edo. de Méx. C.P. 54756 R.F.C.: SMM-990712-156.
para México: Tel.: 5872-9483 y para el interior de la República 01-800-712-6225.

transformers.com

CHANGING TO VEHICLE • POUR CHANGER EN VÉHICULE • PARA CONVERTIR EN VEHÍCULO

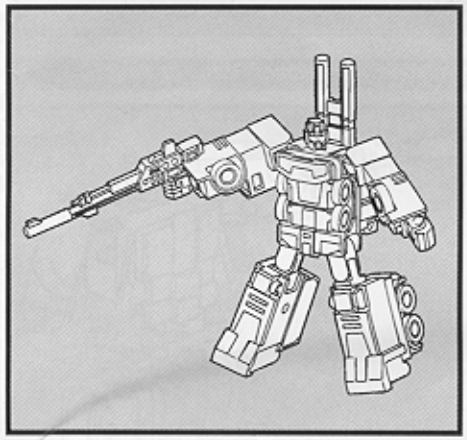

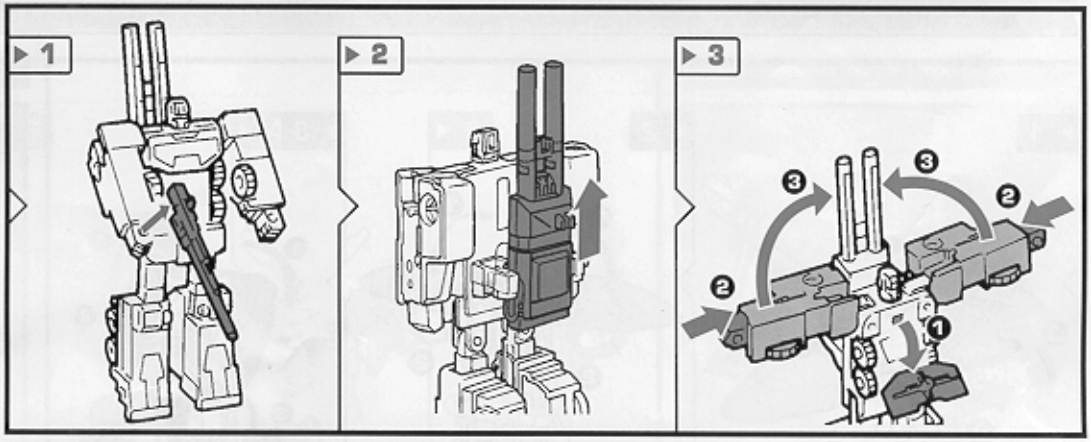

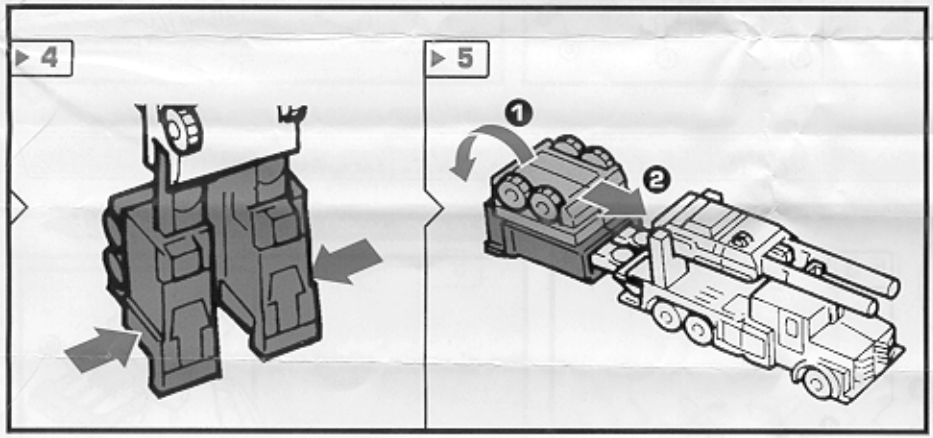

VEHICLE MODE MODE VÉHICULE MODO DE VEHÍCULO

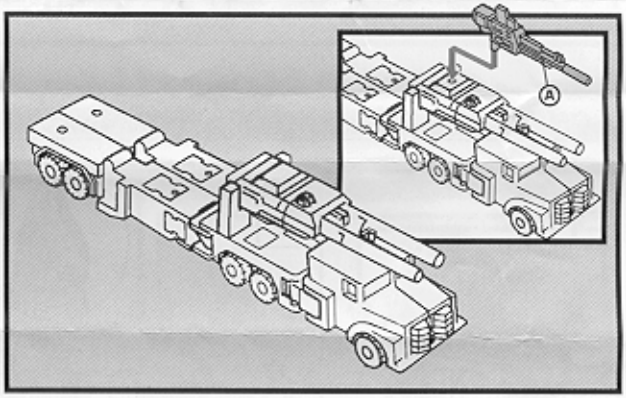

CHANGING TO BASE • POUR CHANGER EN BASE • PARA CONVERTIR EN BASE

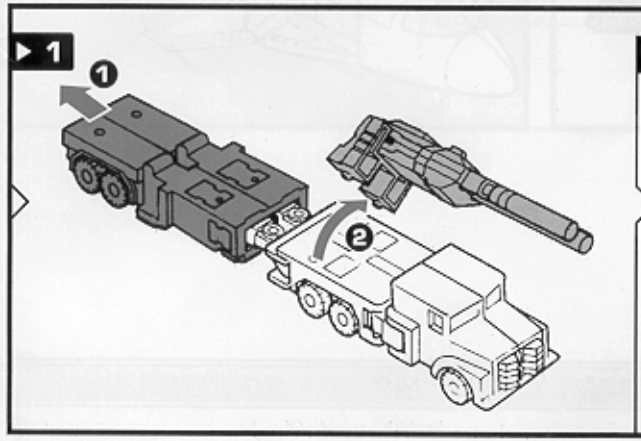

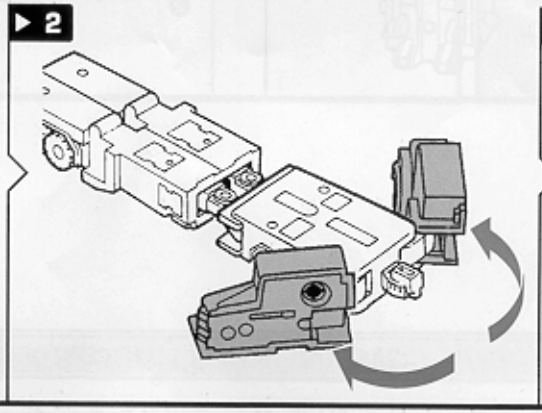

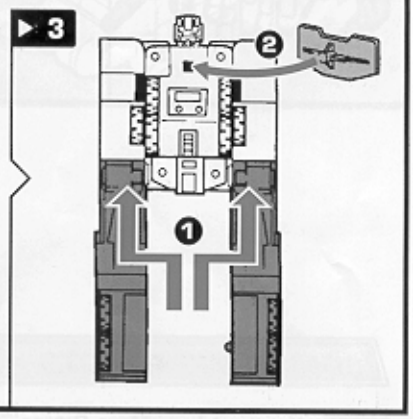

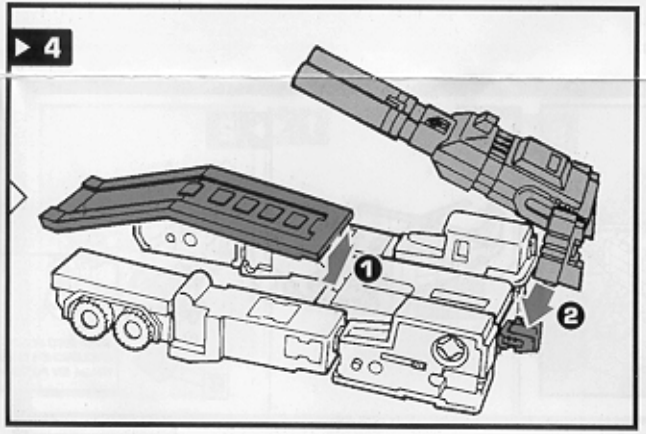

BASE MODE MODE BASE MODO DE BASE

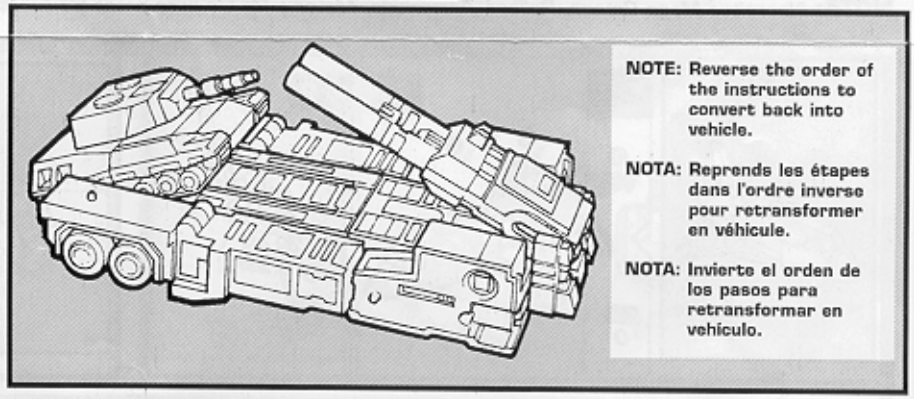

NOTE: Reverse the order of the instructions to convert back into vehicle.

NOTA: Reprends les étapes dans l'ordre inverse pour retransformer en véhicule.

NOTA: Invierte el orden de los pasos para retransformar en vehículo.

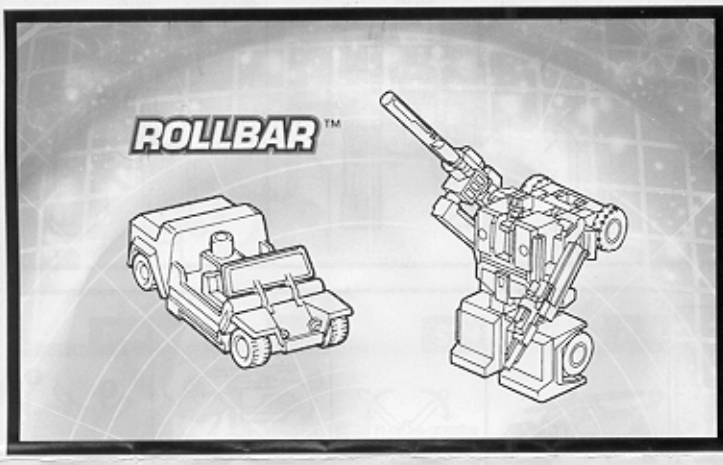

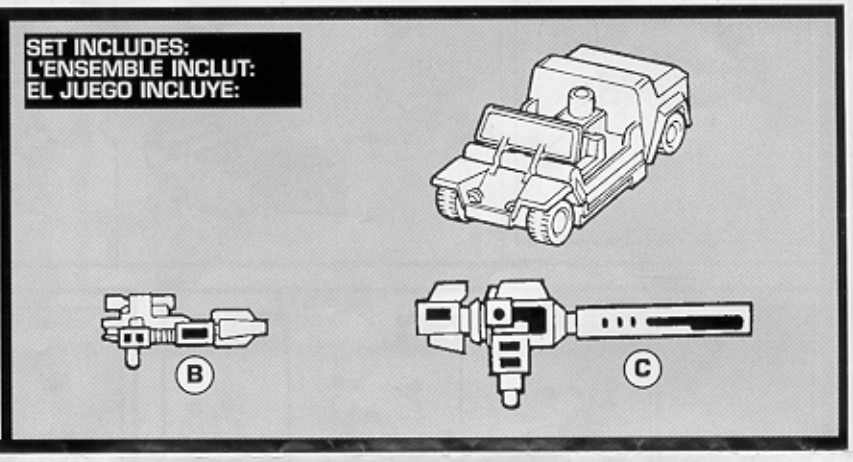

CHANGING TO ROBOT • POUR CHANGER EN ROBOT • PARA CAMBIAR EN ROBOT

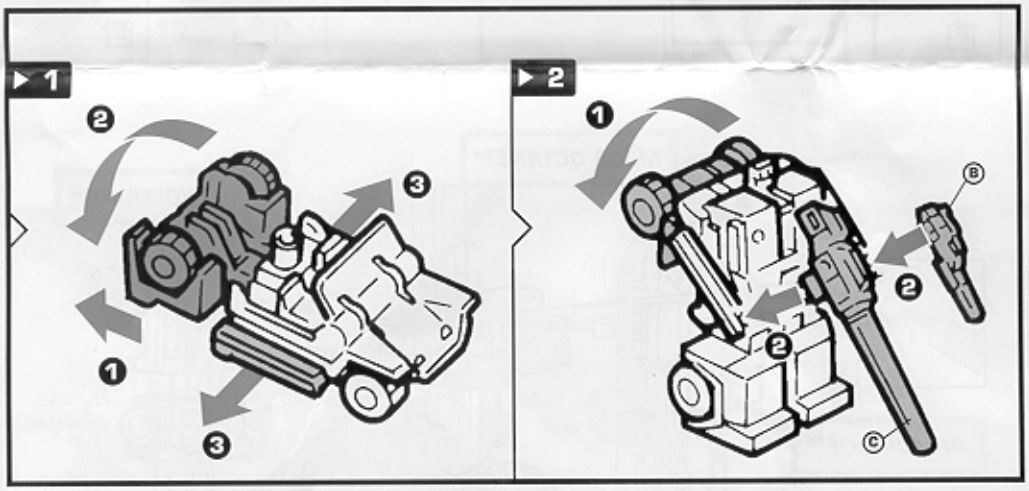

ROBOT MODE MODE ROBOT MODO DE ROBOT

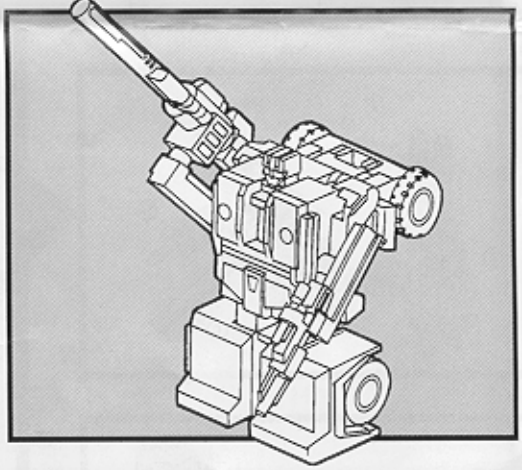

CHANGING TO VEHICLE • POUR CHANGER EN VÉHICULE • PARA CONVERTIR EN VEHÍCULO

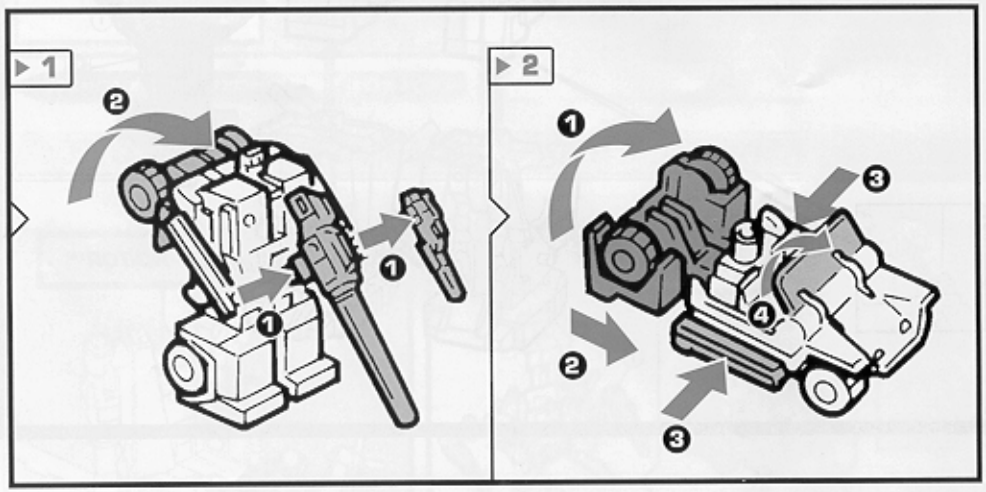

VEHICLE MODE MODE VÉHICULE MODO DE VEHÍCULO

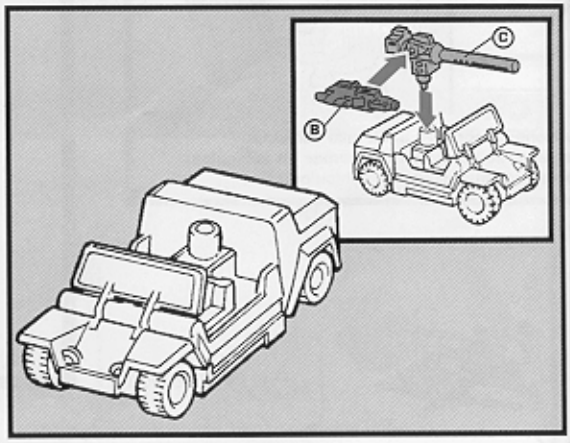

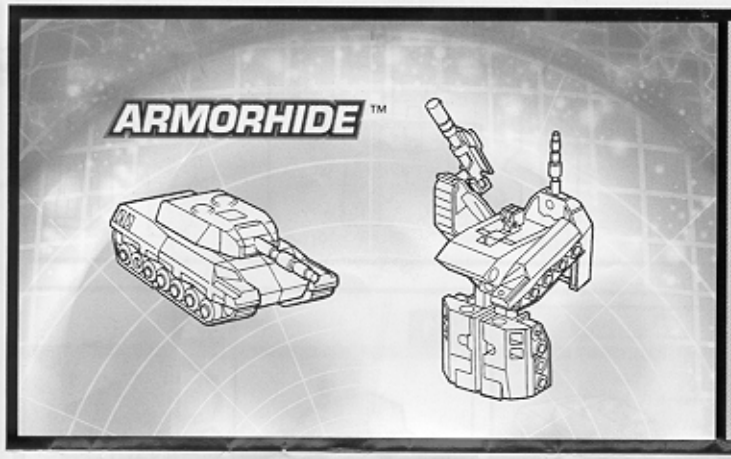

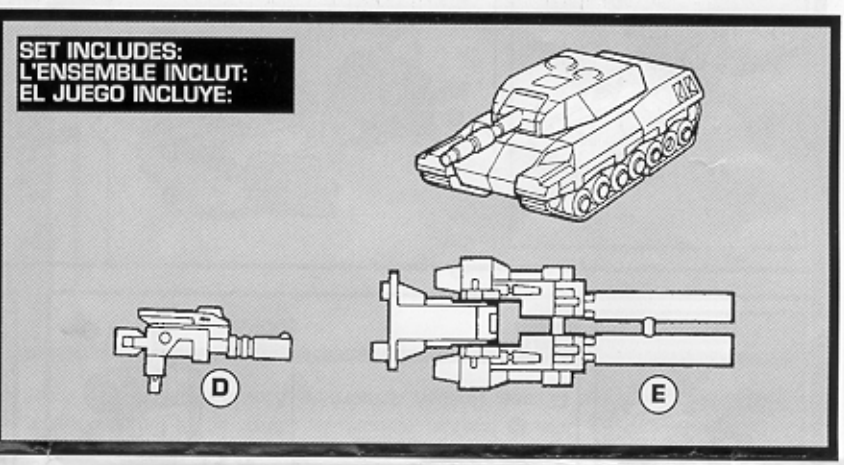

CHANGING TO ROBOT • POUR CHANGER EN ROBOT • PARA CAMBIAR EN ROBOT

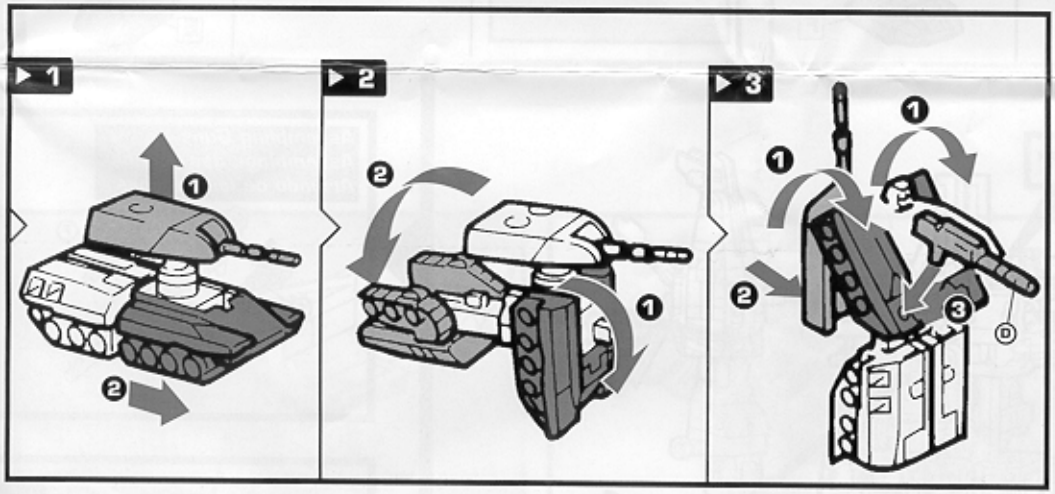

ROBOT MODE MODE ROBOT MODO DE ROBOT

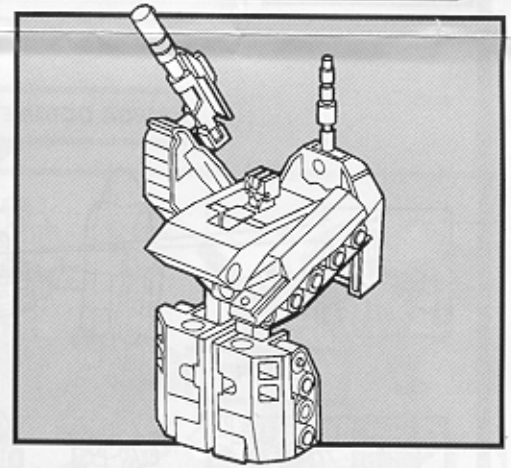

CHANGING TO VEHICLE • POUR CHANGER EN VÉHICULE • PARA CONVERTIR EN VEHÍCULO

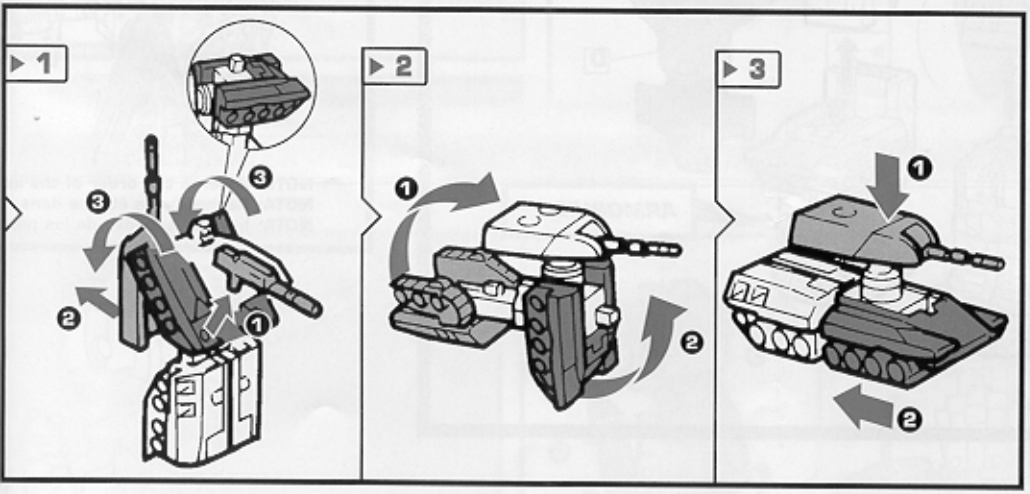

VEHICLE MODE MODE VÉHICULE MODO DE VEHÍCULO

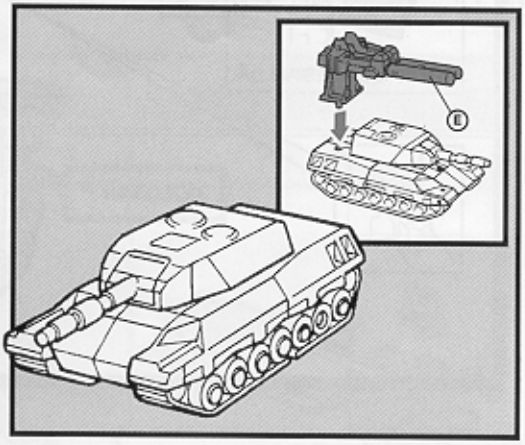

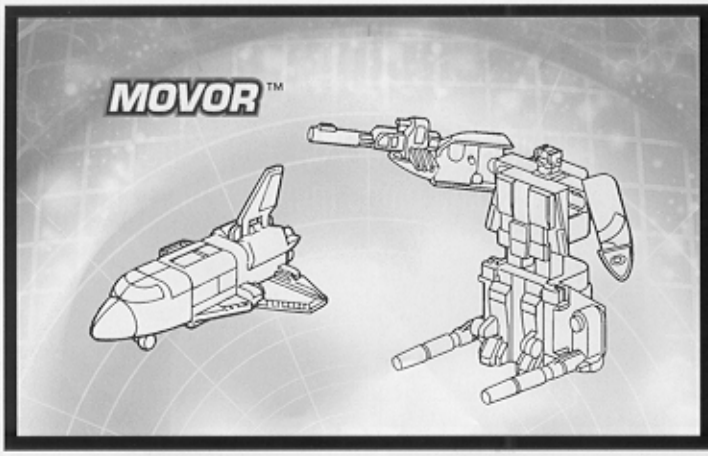

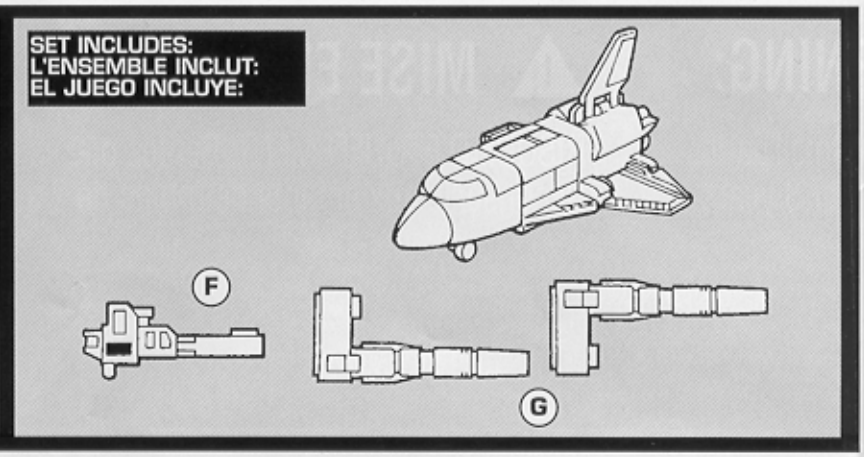

CHANGING TO ROBOT • POUR CHANGER EN ROBOT • PARA CAMBIAR EN ROBOT

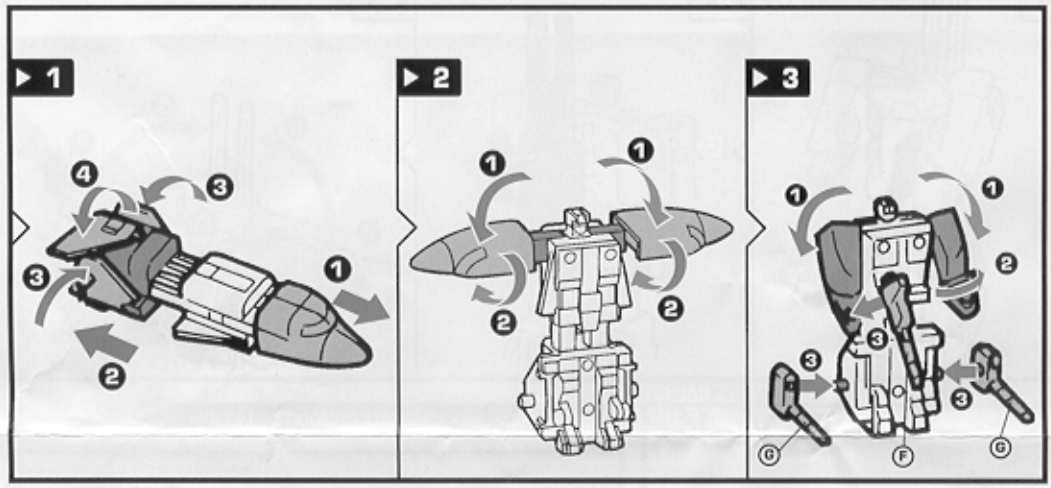

ROBOT MODE MODE ROBOT MODO DE ROBOT

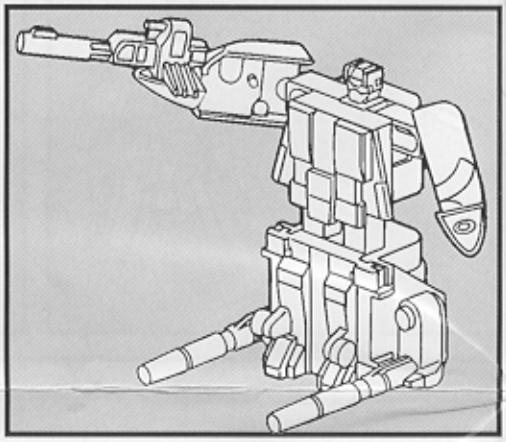

CHANGING TO VEHICLE • POUR CHANGER EN VÉHICULE • PARA CONVERTIR EN VEHÍCULO

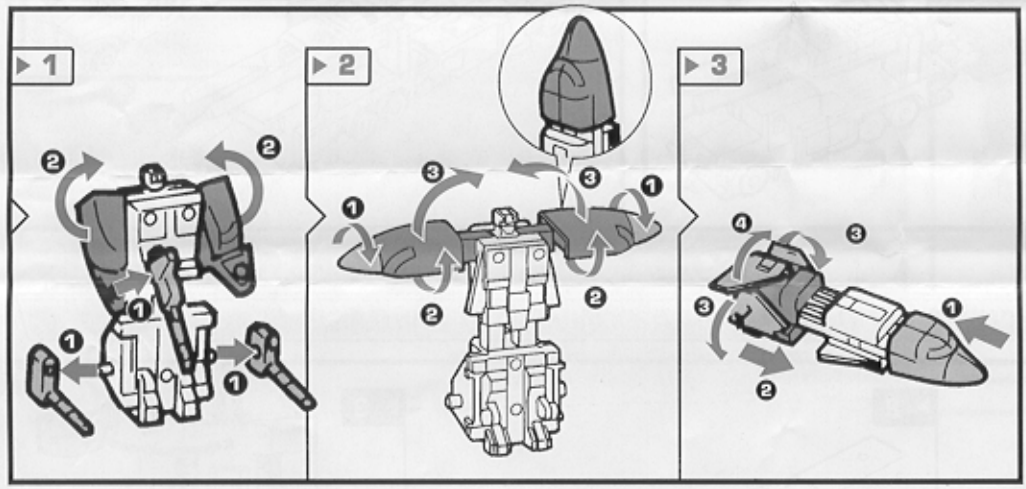

VEHICLE MODE MODE VÉHICULE MODO DE VEHÍCULO

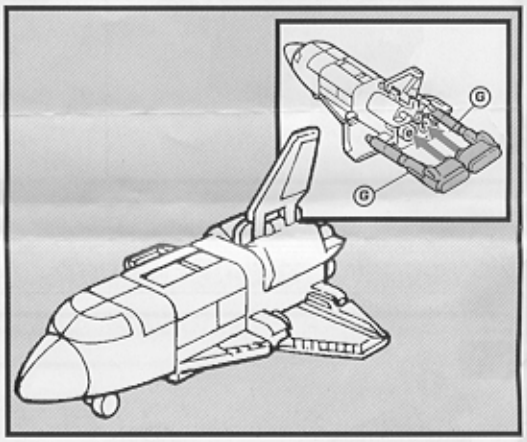

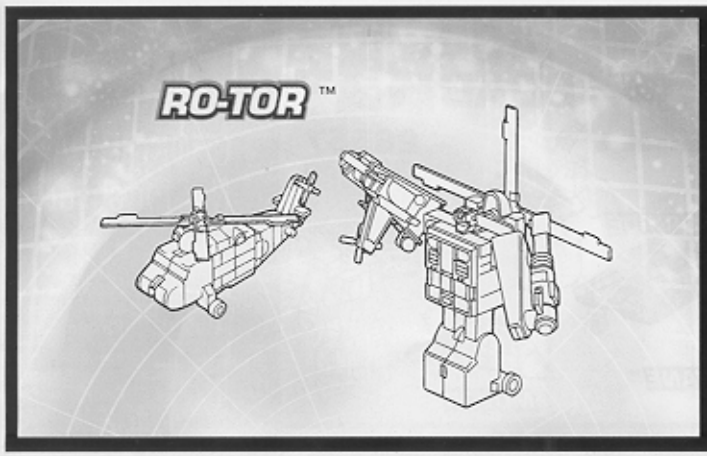

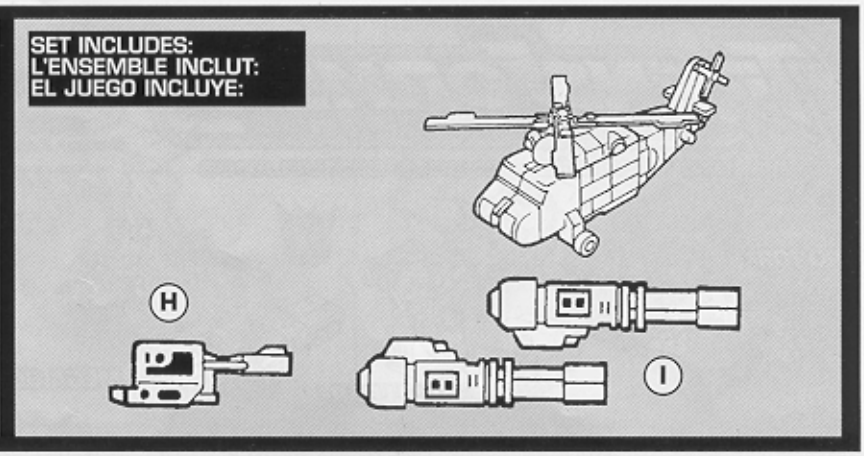

CHANGING TO ROBOT • POUR CHANGER EN ROBOT • PARA CAMBIAR EN ROBOT

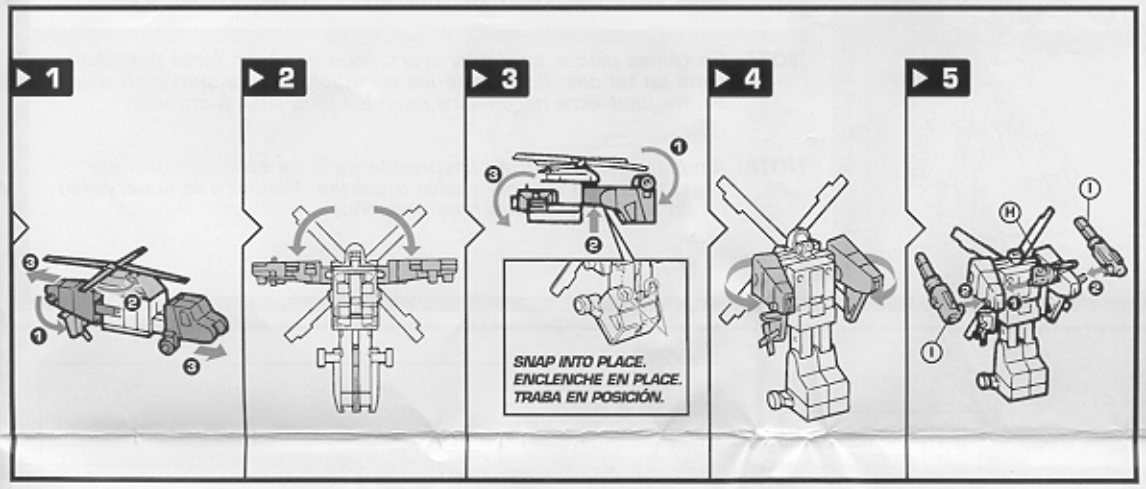

ROBOT MODE MODE ROBOT MODO DE ROBOT

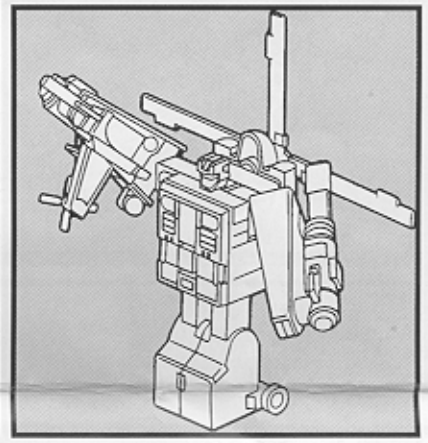

CHANGING TO VEHICLE • POUR CHANGER EN VÉHICULE • PARA CONVERTIR EN VEHÍCULO

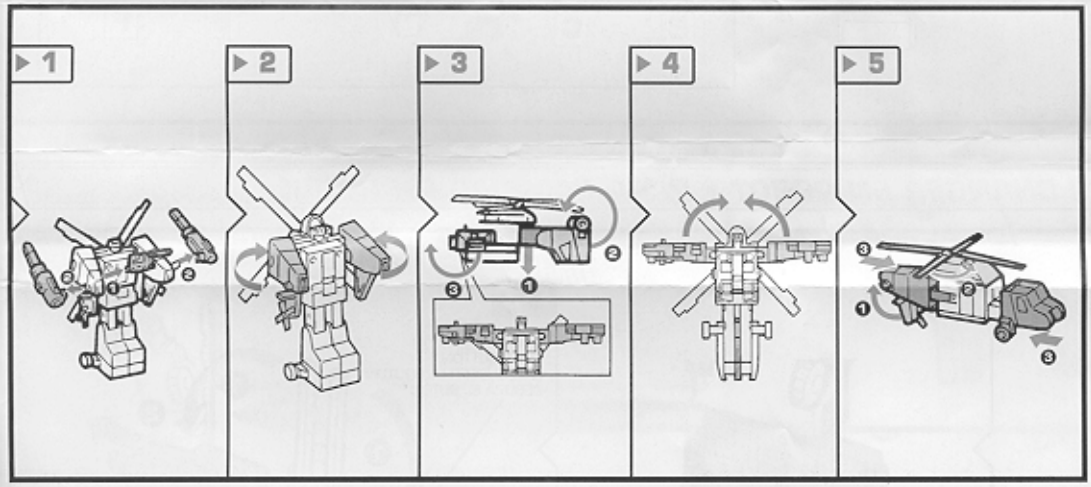

VEHICLE MODE MODE VÉHICULE MODO DE VEHÍCULO

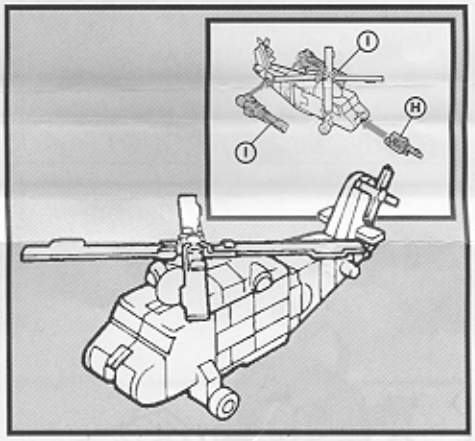

COMBINING ROBOTS • POUR COMBINER LES ROBOTS • PARA COMBINAR LOS ROBOTS

NOTE: *You must have Mega Octane™, Rollbar™, Armorhide™, Movor™, and Ro-Tor™ figures to create robots.*
NOTA: *Il te faut Méga Octane, Rollbar, Armorhide, Movor et Ro-Tor pour créer les robots.*
NOTA: *Necesitas Mega Octane, Rollbar, Armorhide, Movor y Ro-Tor para crear los robots.*

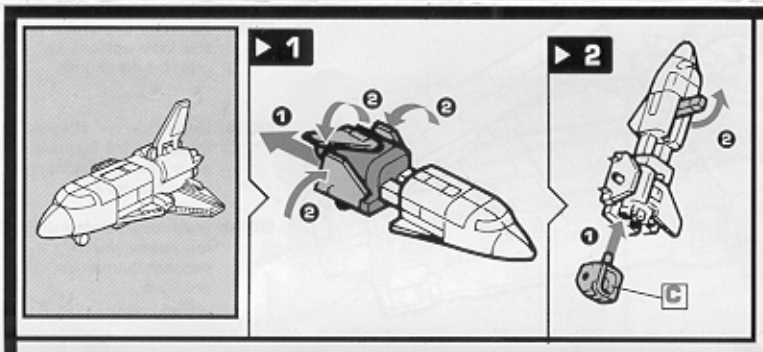

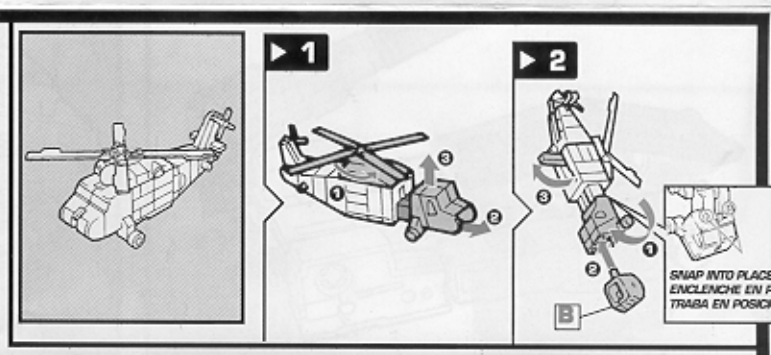

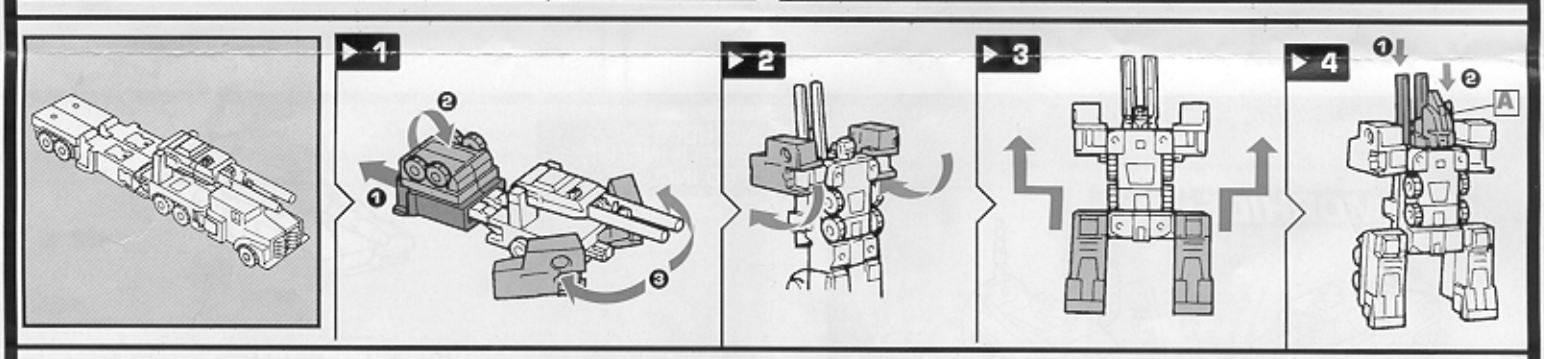

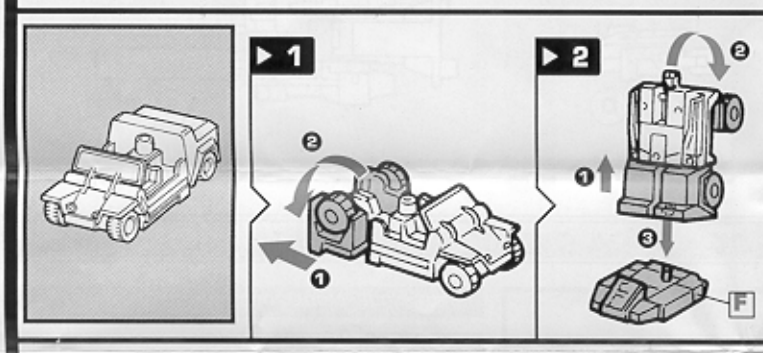

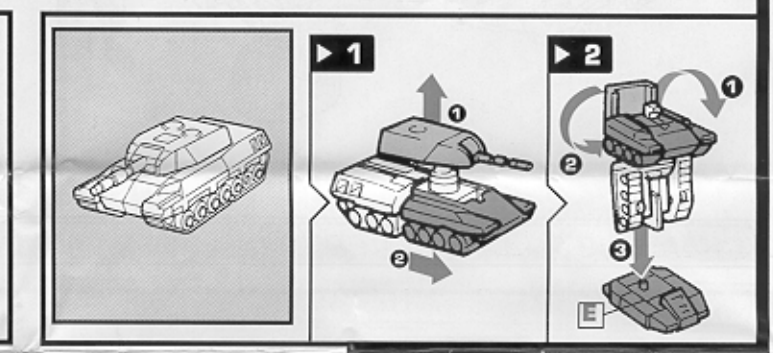

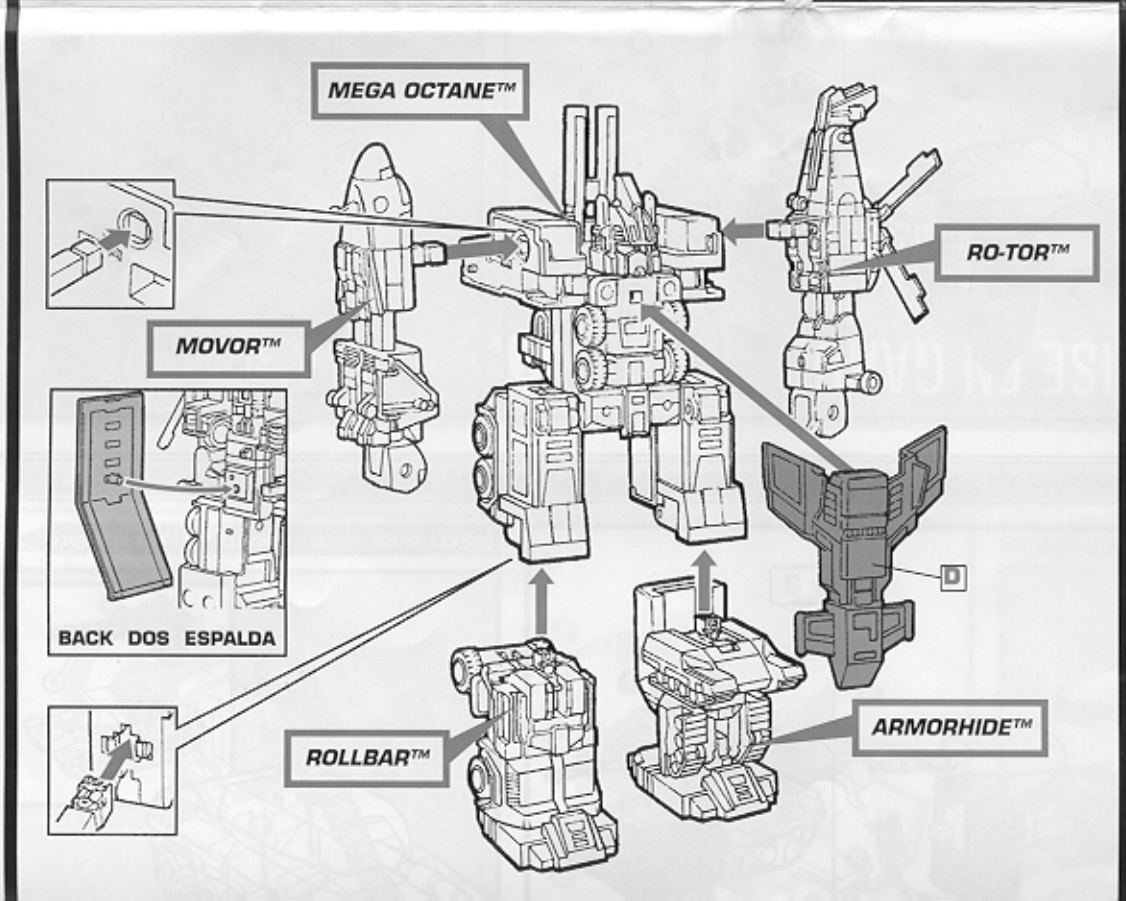

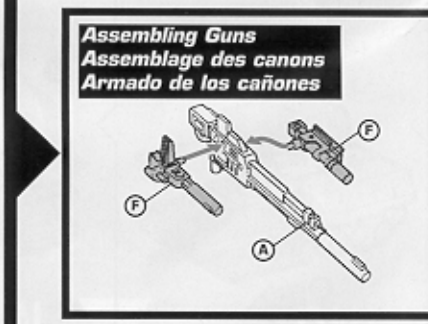

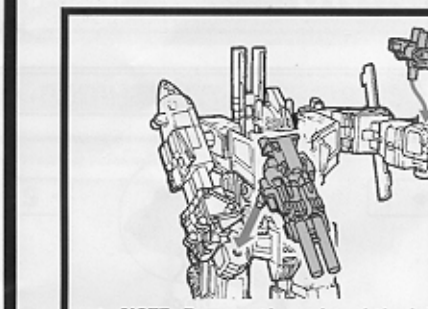

NOTE: Reverse the order of the instr
NOTA: Reprends les étapes dans l'or
NOTA: Invierte el orden de los pasos

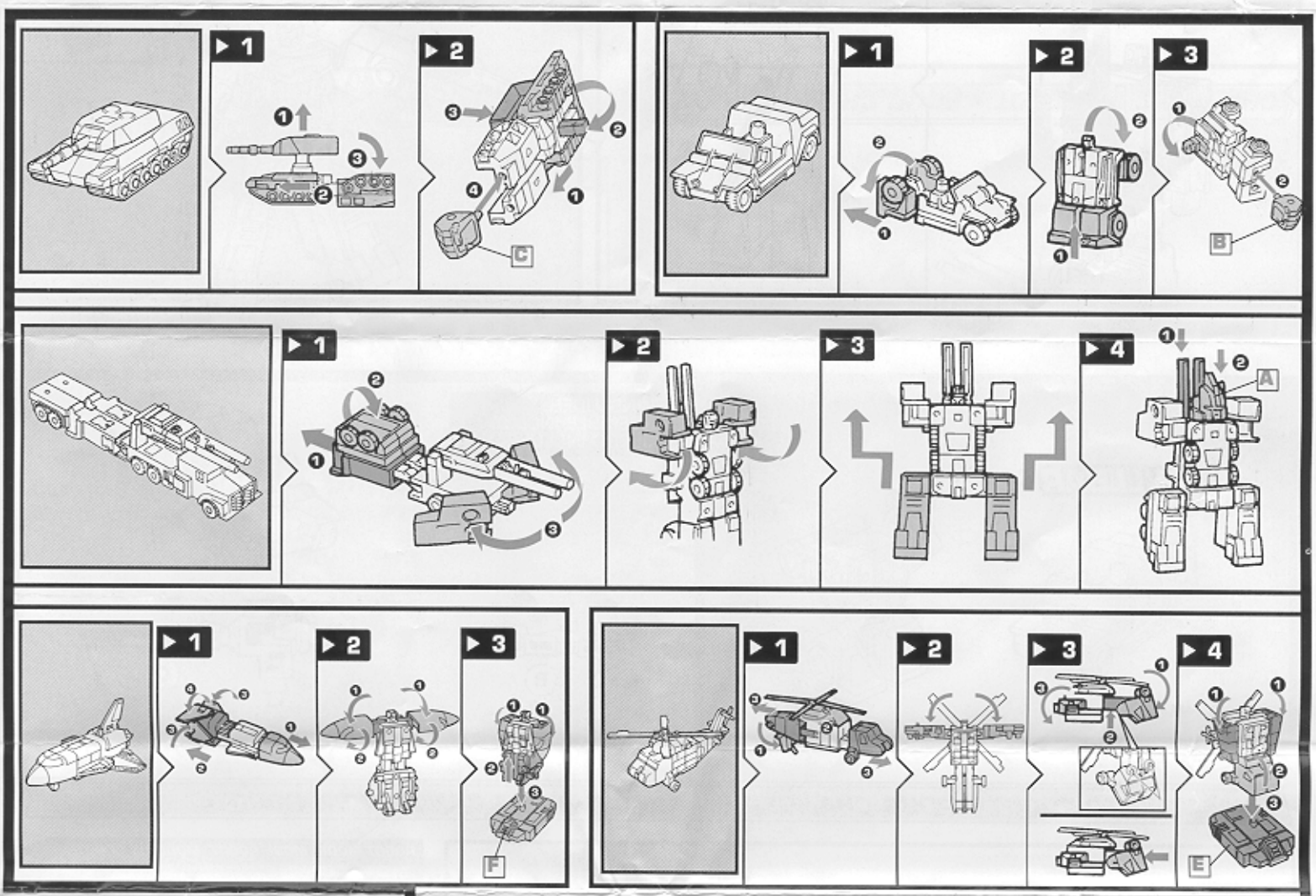

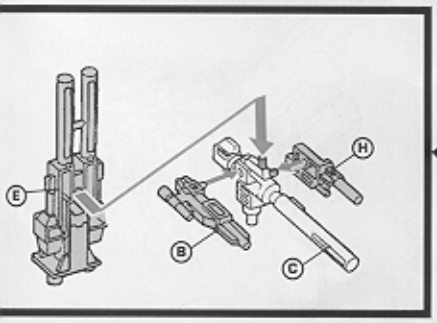

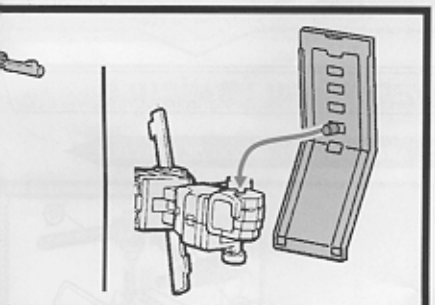

tions to convert back into vehicles.
inverse pour retransformer en véhicules.
ra retransformar en vehiculos.

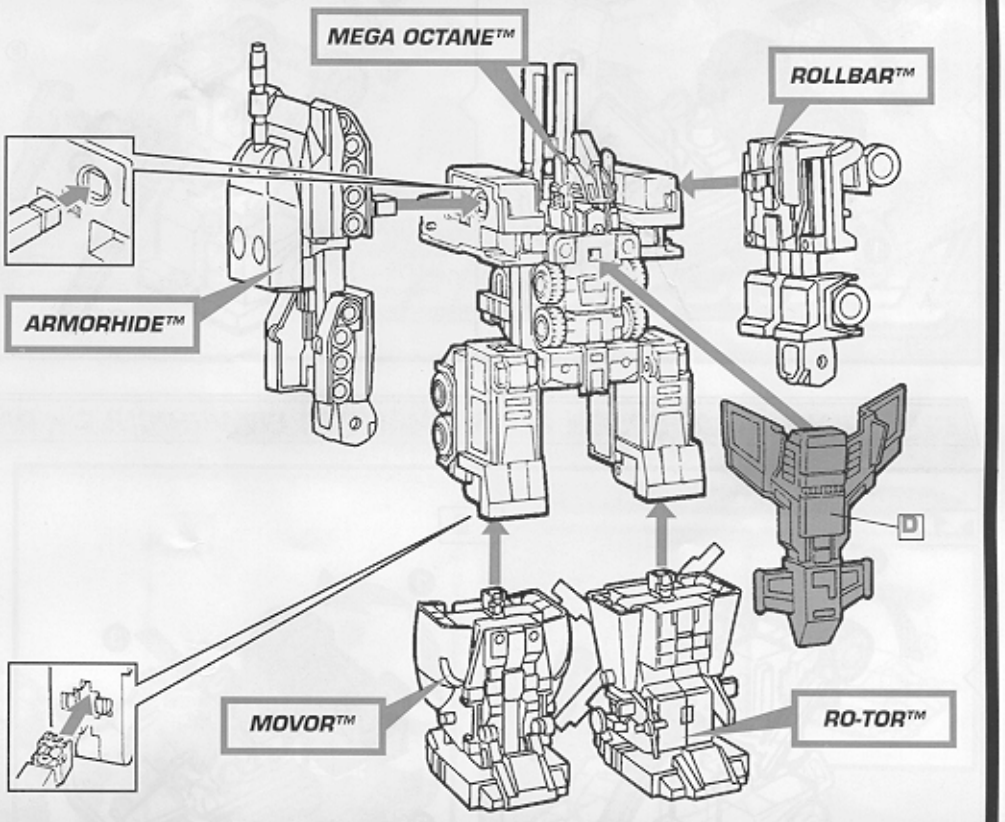

Assembling Guns
Assemblage des canons
Armado de los cañones

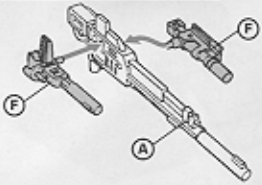

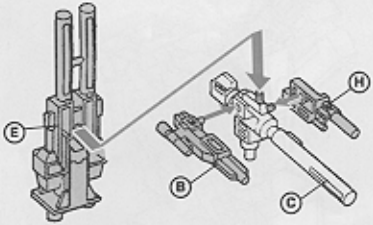

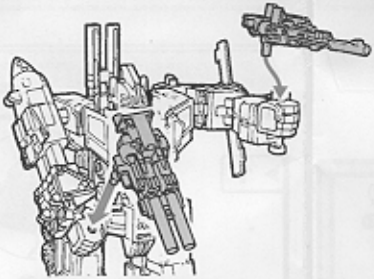

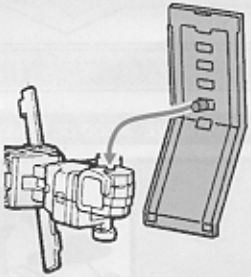

NOTE: Reverse the order of the instructions to convert back into vehicles.
NOTA: Reprends les étapes dans l'ordre inverse pour retransformer en véhicules.
NOTA: Invierte el orden de los pasos para retransformar en vehículos.

P/N 6193320000